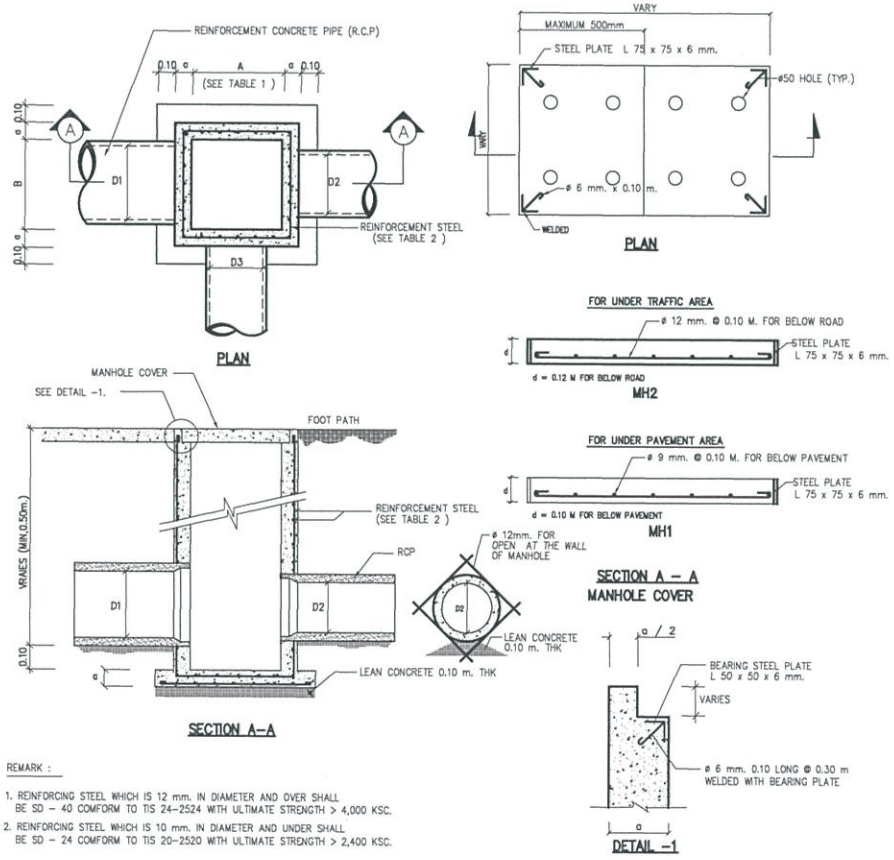

REMARK :

1. REINFORCING STEEL WHICH IS 12 mm. IN DIAMETER AND OVER SHALL BE SD - 40 COMFORM TO TIS 24-2524 WITH ULTIMATE STRENGTH > 4,000 KSC.
2. REINFORCING STEEL WHICH IS 10 mm. IN DIAMETER AND UNDER SHALL BE SD - 24 COMFORM TO TIS 20-2520 WITH ULTIMATE STRENGTH > 2,400 KSC.

DETAIL OF MANHOLE

TABLE 1 MANHOLE SIZE

PIPE D1 , D2 , D3 (M.)	LENGTH A (M.)	WIDTH B (M.)
0.30	0.40	0.40
0.40	0.50	0.50
0.50	0.70	0.70
0.60	0.80	0.80
0.80	1.00	1.00
1.00	1.30	1.30
1.20	1.50	1.50
1.50	1.80	1.80

TABLE 2 REINFORCEMENT STEEL.

MANHOLE SIZE A x B (M.)	MANHOLE DEPTH LESS THAN 2.00 M.		MANHOLE DEPTH MORE THAN 2.00 M. LESS THAN 4.00 M.	
	a-m	REINFORCEMENT STEEL	a-m	REINFORCEMENT STEEL
0.40 x 0.40	0.125	9 mm. ø 0.20 M.	0.125	9 mm. ø 0.20 M.
0.50 x 0.50	0.125	9 mm. ø 0.20 M.	0.125	9 mm. ø 0.20 M.
0.70 x 0.70	0.125	9 mm. ø 0.20 M.	0.125	9 mm. ø 0.20 M.
0.80 x 0.50	0.15	12 mm. ø 0.20 M.	0.15	12 mm. ø 0.20 M.
0.80 x 0.70	0.15	12 mm. ø@0.20 M.	0.15	12 mm. ø@0.20 M.
0.80 x 0.80	0.15	12 mm. ø@0.20 M.	0.15	12 mm. ø@0.20 M.
0.80 x 1.00	0.15	12 mm. ø@0.20 M.	0.15	12 mm. ø@0.20 M.
0.80 x 1.30	0.15	12 mm. ø@0.20 M.	0.15	12 mm. ø@0.20 M.
0.80 x 1.50	0.15	12 mm. ø@0.20 M.	0.15	12 mm. ø@0.15 M.
0.80 x 1.80	0.15	12 mm. ø@0.20 M.	0.15	12 mm. ø@0.15 M.
1.00 x 1.00	0.15	12 mm. ø@0.20 M.	0.15	12 mm. ø@0.15 M.
1.00 x 1.30	0.15	12 mm. ø@0.20 M.	0.15	12 mm. ø@0.15 M.
1.00 x 1.50	0.15	12 mm. ø@0.20 M.	0.15	12 mm. ø@0.15 M.
1.00 x 1.80	0.15	12 mm. ø@0.20 M.	0.20	12 mm. ø@0.20 M. 2 LAYERS
1.30 x 1.30	0.15	12 mm. ø@0.20 M.	0.20	12 mm. ø@0.20 M. 2 LAYERS
1.30 x 1.50	0.20	12 mm. ø@0.15 M.	0.20	12 mm. ø@0.20 M. 2 LAYERS
1.30 x 1.80	0.20	12 mm. ø@0.15 M.	0.20	12 mm. ø@0.20 M. 2 LAYERS
1.50 x 1.50	0.20	12 mm. ø@0.15 M.	0.20	12 mm. ø@0.20 M. 2 LAYERS
1.50 x 1.80	0.20	12 mm. ø@0.15 M.	0.20	12 mm. ø@0.20 M. 2 LAYERS
1.80 x 1.80	0.20	12 mm. ø@0.15 M.	0.20	12 mm. ø@0.20 M. 2 LAYERS

โครงการ PROJECT

ต้นแบบอาคารสำนักงาน กสทช.
ในส่วนภูมิภาค พร้อมสิ่งปลูกสร้างประกอบ

กสทช.

เจ้าของ OWNER

สำนักอำนวยการสายงานบริหารพื้นที่ความถี่และภูมิภาค
ที่อยู่ : 87 ถนนพหลโยธิน ซอย 8 แขวงสามเสนใน เขตพญาไท กทม 10400
โทรศัพท์ : 0 2670 8888

ต้นแบบสำนักงาน กสทช. ส่วนภาค

บริษัท สถาปนิกชุมชนและสิ่งแวดล้อม อาคมสิลป์ จำกัด
ARSOMSILP COMMUNITY & ENVIRONMENTAL ARCHITECT CO.,LTD.
397 ซ. ลาดพร้าวเสี้ยน 25 แขวงสามเสนใน เขตพญาไท กทม. 10150
โทร. +66 2 480 4748 54 แฟกซ์ : +66 2 490 4742
อีเมลล์ : arch@arsomsilp.in.th www.arsomsilp.co.th

ผู้ออกแบบ DESIGN TEAM

ผู้จัดการโครงการ PROJECT MANAGER	โชติมิ่ง จักรพรรดิ์	ส-สถ. 1453
สถาปนิก ARCHITECT	พงศกร ตุ้มปิยกา	ก-สถ. 6943
	วิศรา เผดูมิตย์	
ภูมิสถาปนิก LANDSCAPE DESIGNER	ชื่อกิต ชื่อ	ก-สถ.149
	พิมพ์พรรณ ทิพย์ธงชาย	ก-สถ.301
วิศวกรผู้ออกแบบโครงสร้าง STRUCTURAL ENGINEER	ชาญณรงค์ ปิประพิทยู	สย. 8892
	วสิษฐ์ แสงศรี	สย.9670
	ธงชัย บุญเกิด	สย. 11703

FUSION CONSULTANTS
บริษัท ฟิวชั่น คอนซัลแตนท์ จำกัด
81/25 ซอยปรีดี ถนนสุขุมวิท 4
แขวงคลองเตยเหนือ เขตคลองเตย กรุงเทพฯ 10110
โทรศัพท์ 0-2392-5375-6 โทรสาร 0-2392-2641
E-mail : fusion@fusionconsultants.co.th

วิศวกรควบคุมระบบปรับอากาศและระบายอากาศ MECHANICAL ENGINEER	ยุทิพร ยิ่งสิริวรเอกกุล	วก.578
วิศวกรควบคุมสุขาภิบาลและดับเพลิง SANITARY ENGINEER	ยุทิพร ยิ่งสิริวรเอกกุล	วส.87
	ศุภอรพา แก้วปรพิทยู	วส.3890
วิศวกรควบคุมไฟฟ้า ELECTRICAL ENGINEER	พิชญะ จันทราภูมิลม์	วฟก.613
	ชัยพร ไพรมาตุ	วฟก.47006
	ธนภัสดา ช่องแค	วฟก.48996

รายการแก้ไข REVISIONS		
ครั้งที่	รายละเอียด	วัน/เดือน/ปี

KEY PLAN

รหัสโครงการ PROJECT'S CODE
1703AR_กสทช ภูมิภาค

แบบแสดง DRAWING TITLE
แบบขยายการติดตั้งทั่วไป 2

มาตราส่วน: NTS.	หมายเลขแบบ
ตรวจสอบ :	SN0-04
อนุมัติ :	
วันที่ : 28 มิถุนายน 2560	

Notes
This Drawing is Copyrighted. All Contractors must check all dimensions on site. Only figured dimensions and grid lines are to be worked from. Discrepancies must be reported immediately to the Architect or Engineer concerned before proceeding.

แบบขนาด A2 มาตราส่วน เป็นไปตามแบบแสดง

ระบบประปา, สุขาภิบาลและระบบดับเพลิง

สารบัญแบบ		สัญลักษณ์ ระบบประบบประปา,สุขาภิบาล และดับเพลิง				คำย่อ			
แผ่นที่	แบบแสดง	สัญลักษณ์	รายละเอียด	สัญลักษณ์	รายละเอียด	คำย่อ	ความหมาย	คำย่อ	ความหมาย
	อาคารสำนักงาน		ท่อน้ำประปา (COLD WATER PIPE)		ประตูน้ำ ชนิดเกทวาล์ว (GATE VALVE)	A/C	ABOVE CEILING	P.	PUMP
SN-01	สารบัญแบบ สัญลักษณ์ และคำย่อ		ท่อน้ำร้อน (HOT WATER PIPE)		ประตูน้ำ ชนิดโกลบวาล์ว (GLOBE VALVE)	A/F	ABOVE FLOOR FINISHING	PRV.	PRESSURE RELIEF VALVE
SN-02	แบบระบบประปา และสุขาภิบาล ชั้นที่ 1		ท่อน้ำโสโครก (SOIL PIPE)		ประตูน้ำ ชนิดบอลวาล์ว (BALL VALVE)	AB.	AIR BLOWER	PT.	PRESSURE TANK
SN-03	แบบระบบประปา และสุขาภิบาล ชั้นที่ 2		ท่อน้ำทิ้ง (WASTE , DRAIN PIPE)		ประตูน้ำ ชนิดบัตเตอร์ฟลายวาล์ว (BATTER FLY VALVE)	ACV.	ALARM CHECK VALVE	RCP.	REINFORCE CONCRETE PIPE
SN-04	แบบระบบสุขาภิบาล ชั้นหลังคา		ท่ออากาศ (VENT PIE)		ประตูน้ำ กันน้ำย้อนกลับ (CHECK VALVE)	AFF.	ABOVE FLOOR FINISHING	RD.	ROOF DRAIN
SN-05	แบบขยาย ห้องน้ำ ท.-1,ท.-2,		ท่อน้ำฝน (RAIN PIPE)		ลาดเอียง (SLOPE)	AT.	AERATOR	RL.	RAIN LEADER PIPE
SN-06	แบบขยาย ห้องน้ำ ท.-3,ท.-4		ท่อระบายน้ำคอนกรีตเสริมเหล็ก		ตะแกรงกรองผง (Y-STAINER)	AV.	AUTOMATIC AIR VENT	S.	SOIL PIPE
SN-07	แบบแสดงรายละเอียดทั่วไป 1		(REINFORCE CONCRETE PIPE)		วาล์วลูกลอย (FLOAT CONTROL VALVE)	B/F	BELOW FLOOR	SA.	SHOCK ABSORBER
SN-08	แบบแสดงรายละเอียดทั่วไป 2		ท่อดับเพลิง (FIRE PIPE)		วาล์วระบายความดันส่วนเกิน (PRESSURE RELIEF VALVE)	BFV.	BUTTERFLY VALVE	SK.	SINK
SN-09	แบบแสดงรายละเอียดทั่วไป –		ท่อรับและระบายน้ำใต้ดิน (SUB DRAIN)		วาล์วลดแรงดัน (PRESSURE REDUCING VALVE)	BP.	BOOSTER PUMP	SP.	SUBMERSIBLE PUMP
SN-10	แบบแสดงรายละเอียด บ่อบำบัดน้ำเสีย		ท่อโค้งลง (PIPE TURN DOWN)		วาล์วปรับแรงดันกับมาตราวัดแรงดัน (PRESSURE REGULATION VALVE)	BV.	BALL VALVE	SS.	SUPERVISORY SWITCH
			ท่อโค้งขึ้น (PIPE TURN UP)		วาล์วควบคุมการ ปิด-เปิด ด้วยสัญญาณ (SOLENOID VALVE)	B/G	BELOW GRADE	T/A	TO ABOVE
			ข้อต่อท่อตัวที (TEE)		ประตูน้ำแบบมี แกนยก(OS &Y GATE VALVE)	CO.	CLEANOUT	T/B	TO BELOW
			ข้อต่อท่อตัววาย 45 (Y-TEE 45)		ข้อต่ออ่อน ท่อด้วยยาง (RUBBER FLEXIBLE CONNECTOR)	CONC.	CONCRETE	TYP.	TYPICAL
			ข้อต่อท่อตัววาย 90 (Y-TEE 90)		ข้อต่ออ่อน สำหรับท่อรับแรงดัน (STAINLESS FLEXIBLE CONNECTOR)	CWP.	COLD WATER PUMP	U/G	UNDERGROUND
			ข้อต่อลดขนาดท่อ ชนิดตรง (CONCENTRIC REDUCER)		อุปกรณ์ไล่อากาศ อัตโนมัติ (AUTUMATIC AIR VENT	CV.	CHECK VALVE	V.	VENT PIPE
			ข้อต่อลดขนาดท่อ ชนิดเยื้อง (ECCENTRIC REDUCER)		มาตราวัดน้ำประปา (WATER METER)	CW.	COLD WATER PIPE	VTR.	VENT THROUGH ROOF
			จุกอุดปลายท่อ (PIPE CAP END)		ก๊อกสนาม (HOSE BIBB)	F.	FIRE PIPE	VTW.	VENT THROUGH WALL
			ช่องระบายน้ำที่พื้น (FLOOR DRAIN)		เครื่องสูบน้ำ (PUMP)	FCO.	FLOOR CLEANOUT	W.	WASTE PIPE
			ปลายท่อระบายอากาศ ติดตั้งตะแกรงกันแมลง		ข้อต่อ ยูเนี่ยน (UNION)	FD.	FLOOR DRAIN	W/	WITH
			VTW. W/INSECTSCREEN)		ถังดับเพลิงชนิด หิ้วถือ	F/A	FROM ABOVE	WH.	WATER HEATER
			ช่องระบายน้ำที่หลังคา (ROOR DRAIN)		(MULTI PURPOSE DRY CHEMICAL FIRE EXTINGUISHERO 6A: 20LBs.)	F/B	FROM BELOW	WH.	WATER HEATER
			ช่องระบายน้ำที่กระถาง หรือบริเวณปลูกต้นไม้		ถังดับเพลิงชนิด CO_2 ขนาด 10LBS (10 B:C)	FDC.	FIRE DEPARTMENT CONNECTOR	WWT.	WASTE WATER TREATMENT UNIT
			(PLANTING AREA DRAIN)			FH.	FIRE HYDRANT		
			ช่องระบายน้ำ ด้านข้างหรือผนัง (SCUPPER DRAIN)			FHC.	FIRE HOSE CABINET		
			ช่องทำความสะอาดท่อ ที่พื้น (FLOOR CLEAN OUT)			FR.	FROM		
			ช่องทำความสะอาดท่อ ที่ปลายท่อ (CLEAN OUT)			GV.	GATE VALVE		
			บ่อพักน้ำทิ้ง (MANHOLE) พร้อม ฝาคอนกรีตเสริมเหล็ก			HB.	HOSE BIBB		
			บ่อพักน้ำทิ้ง (MANHOLE) พร้อม ฝาตะแกรงเหล็ก			HW.	HOTWATER PIPE		
			บ่อพักน้ำเสีย (SEWER MANHOLE)			KW.	KITCHEN WASTE PIPE		
			บ่อดักไขมัน สำเร็จรูป (PACKAGE GREASE TRAP)			M.	WATER METER		
			บ่อดักขยะ (GRABAGE TRAP)			MAX.	MAXIMUM		
						MIN.	MINIMUM		
						ND.	NEAREST DRAIN		

โครงการ PROJECT

ต้นแบบอาคารสำนักงาน กสทช.
ในส่วนภูมิภาค พร้อมสิ่งปลูกสร้างประกอบ

กสทช.

เจ้าของ OWNER

สำนักงานกิจการสายตรงและบริการชุมชนด้านความยั่งยืนและภูมิภาค
ที่อยู่ : 87 ถนนพหลโยธิน ซอย 8 แขวงสามเสนใน เขตพญาไท กทม 10400
โทรศัพท์ : 0 2670 8888

ต้นแบบสำนักงาน กสทช. ส่วนภาค

ปริษัท สถาปนิกชุมชนและสิ่งแวดล้อม อาคทะเทิลเป์ จำกัด
ARSOMSILP COMMUNITY & ENVIRONMENTAL ARCHITECT CO.,LTD.
367 ซ. สรรพาวุธเดิม 23 แขวงดาวคะนอง เขตธนบุรี กทม. 10150
โทร. : +66 2 490 4745 54 แฟกซ์ : +66 2 490 4742
อีเมล์ : arch@arsomsilp.in.th www.arsomsilp.co.th

ผู้ออกแบบ DESIGN TEAM

ผู้จัดการโครงการ PROJECT MANAGER	วิทยพล จักรหลาก	ส-สถ. 1453
สถาปนิก ARCHITECT	พงศกร สุขปลื้มจิต	ก-สถ. 6943
	วิศรา ผลุยลิขิต	
ภูมิสถาปนิก LANDSCAPE DESIGNER	ชัชวิณ ชื่อ	ก-สถ.149
	พิมพ์พรรณ พิทธิ์ธงชาย	ก-สถ.301
วิศวกรโครงสร้างและโยธา STRUCTURAL ENGINEER	ชาญณรงค์ บัปปจิตตุ์	สย. 8892
	วชิรเดช แสงศรี	สย.9670
	ธงชัย บุญเกิด	สย. 11703

ปริษัท ฟิวชั่น คอนซัลแตนส์ จำกัด
FUSION CONSULTANTS
อาคาร ซอยสุขุมวิท ซอยสรรพาวุธ 4
แขวงคลองตัน เขตพระโขนง กรุงเทพฯ 10110
โทรศัพท์ 0-2392-5375-6 โทรสาร 0-2392-2641
E-mail : fusion@fusionconsultants.co.th

วิศวกรเครื่องกลและปรับอากาศ MECHANICAL ENGINEER	ศุภโชค อัมสิทธิ์สกุล	วก.578
วิศวกรวางระบบสุขาภิบาลและดับเพลิง SANITARY ENGINEER	ศุภโชค อัมสิทธิ์สกุล	วส.87
	ศุภอรพร แก้วปัญจิตตุ์	วส.3890
วิศวกรวางระบบไฟฟ้า ELECTRICAL ENGINEER	พิชญะ จันทราภูมิพงษ์	วฟก.613
	ชัยพร โพธนาลุ	วฟก.47006
	ธนเมิลล์ ช่อแล	วฟก.48996

รายการแก้ไข REVISIONS

ครั้งที่	รายละเอียด	วัน/เดือน/ป

KEY PLAN

รหัสโครงการ PROJECT'S CODE
1703AR_กสทช ภูมิภาค

แบบแสดง DRAWING TITLE
สารบัญแบบ, สัญลักษณ์ และคำย่อ

มาตราส่วน:	หมายเลขแบบ
ตรวจสอบ :	SN-01
อนุมัติ :	
วันที่ : 28 มิถุนายน 2560	

Notes
This Drawing is Copyrighted. All Contractors must check all dimensions on site. Only figured dimensions and grid lines are to be worked from. Discrepancies must be reported immediately to the Architect or Engineer concerned before proceeding.

แบบขนาด A2 มาตราส่วน เป็นไปตามแบบแสดง

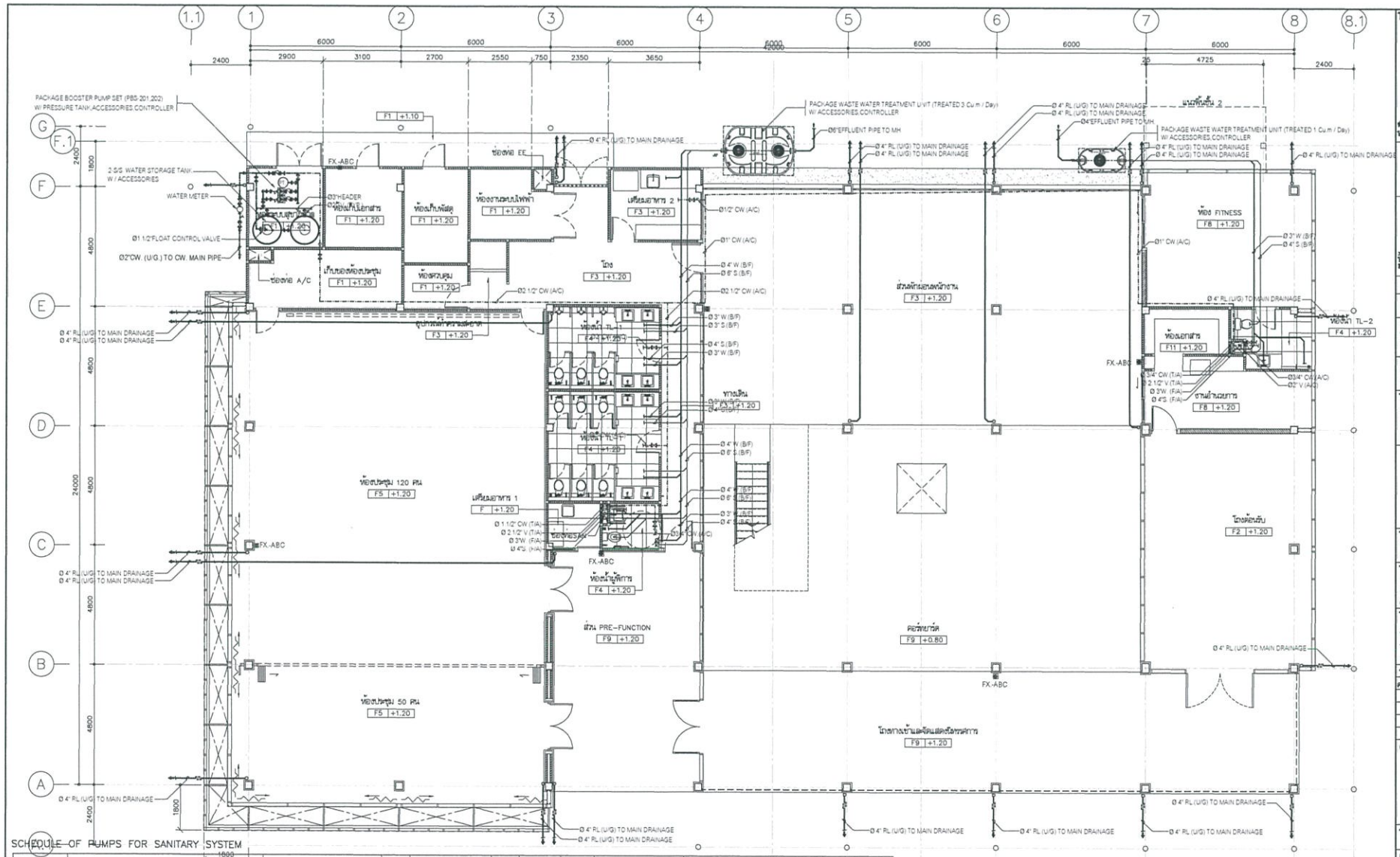

SCHEDULE OF PUMPS FOR SANITARY SYSTEM

CODE	DESCRIPTION	TYPE	Q'TY (SET)	CAPACITY PER SET FLOW (GPM)	TDH (FT)	APRROX. MOTOR (HP)	SPEED (RPM)	ELECTRICAL SYSTEM (V/ø/Hz)	STARTER TYPE	FUNCTION	OPERATION AND CONTROL
PSB.-201,202	PACKAGE BOOSTER PUMP SET WHICH CONSISTING OF	CENTRIFUGAL END SUCTION PUMP	1	30	80	~ 1.5	2,900	220/1/50	D.O.L.	ALTERNATE AND PARALLEL	1) AUTOMATIC OPERATION CONTROLLED BY PRESSURE SWITCH
	– 2 SETS OF PRESSURE BOOSTER PUMP									OPERATION	2) ETC.
	– 1 SET OF DIAPHRAGM PRESSURE TANK > 200 L.										
	– CONTROLLER UNIT										
	– PIPING & ACCESSORIES										
	– STEEL BASE PLATE										

แบบระบบ ประปาและสุขาภิบาล ชั้นที่ 1

มาตราส่วน 1:100

โครงการ PROJECT
ตึกแบบอาคารสำนักงาน กสทช.
ในส่วนภูมิภาค พร้อมสิ่งปลูกสร้างประกอบ

กสทช.

เจ้าของ OWNER
สำนักงานกิจการโทรคมนาคมแห่งชาติ
ที่อยู่ : 87 ถนนพหลโยธิน 1000 ซ. 6 แขวงสามเสนใน เขตพญาไท กทม. 10400
โทรศัพท์ : 0 3670 8888

ตึกแบบสำนักงาน กสทช. ส่วนภาค

ปริษัท สถาปนิกชุมชนและสิ่งแวดล้อม จำกัด
ARCHITECT COMMUNITY & ENVIRONMENTAL ARCHITECT CO.,LTD.
207 ซ. สุขุมวิท 39 ถนนสุขุมวิท แขวงคลองตันเหนือ เขตวัฒนา กทม. 10110
โทร. : +66 2 490 4748 54 แฟกซ์ : +66 2 490 4742
EMAIL : architecturecomty.in.th www.acomty.co.th

ผู้ออกแบบ DESIGN TEAM

ผู้จัดการโครงการ PROJECT MANAGER	ชัยพัฒน์ จิรพรหา	ส-สถ. 1453
สถาปนิก ARCHITECT	พงศ์ศร ศุภเลิศกุล	ก-สถ. 6943
	วิศรา เผดุงศิลป์	
ภูมิสถาปนิก LANDSCAPE DESIGNER	ชัยวัฒ ชื่น	ก-ภส.149
	พิมพ์พาทอง ทิพย์ธงชาย	ก-ภส.301
วิศวกรโครงสร้างและเฉพาะ STRUCTURAL ENGINEER	ธานุวงศ์ ปัญจศิลป์	สย. 8692
	วสันต์ แสงศรี	สย.9670
	ธงชัย บุญเกิด	สย. 11703

FUSION CONSULTANTS
ปริษัท ฟิวชั่น คอนซัลแตนท์ จำกัด
อาคาร ธนชาตทิพย์ ชั้นที่ 4 ถนนพหลโยธิน แขวงสามเสนใน กรุงเทพฯ 10110
โทรศัพท์ 0-2302-5370-6 โทรสาร 0-2302-2641
E-mail : fusion@fusionconsultants.co.th

วิศวกรระบบปรับอากาศและระบายอากาศ MECHANICAL ENGINEER	สุเทิด ลิมปิชนะกุล	ว.1.576
วิศวกรระบบสุขาภิบาลและดับเพลิง SANITARY ENGINEER	สุเทิด ลิมปิชนะกุล	ว.E.67
	สุกอาจ แก้วปลิณฐ์	ภ.E.3890
วิศวกรงานระบบไฟฟ้า ELECTRICAL ENGINEER	พิชญะ จิตตานุเมิศ	วฟก.613
	ชัยพร ไพรนาคุ	ภฟก.47006
	ธนเดิศ ชัยเลย	ภฟก.49996

รายการแก้ไข REVISIONS

ครั้งที่	รายละเอียด	วัน/เดือน/ปี

KEY PLAN

รหัสโครงการ PROJECT'S CODE
1703AR_กสทช ภูมิภาค

แบบแสดง DRAWING TITLE
แบบแสดงระบบ ประปาและสุขาภิบาล ชั้นที่ 1

มาตราส่วน : 1:100	หมายเลขแบบ
ตรวจสอบ :	SN-02
อนุมัติ :	
วันที่ : 28 มิถุนายน 2560	

Notes
This Drawing is Copyrighted. All Contractors must check all dimensions on site. Only figured dimensions and grid lines are to be worked from. Discrepancies must be reported immediately to the Architect or Engineer concerned before proceeding.

แบบขนาด A2 มาตราส่วน เป็นไปตามแบบแสดง

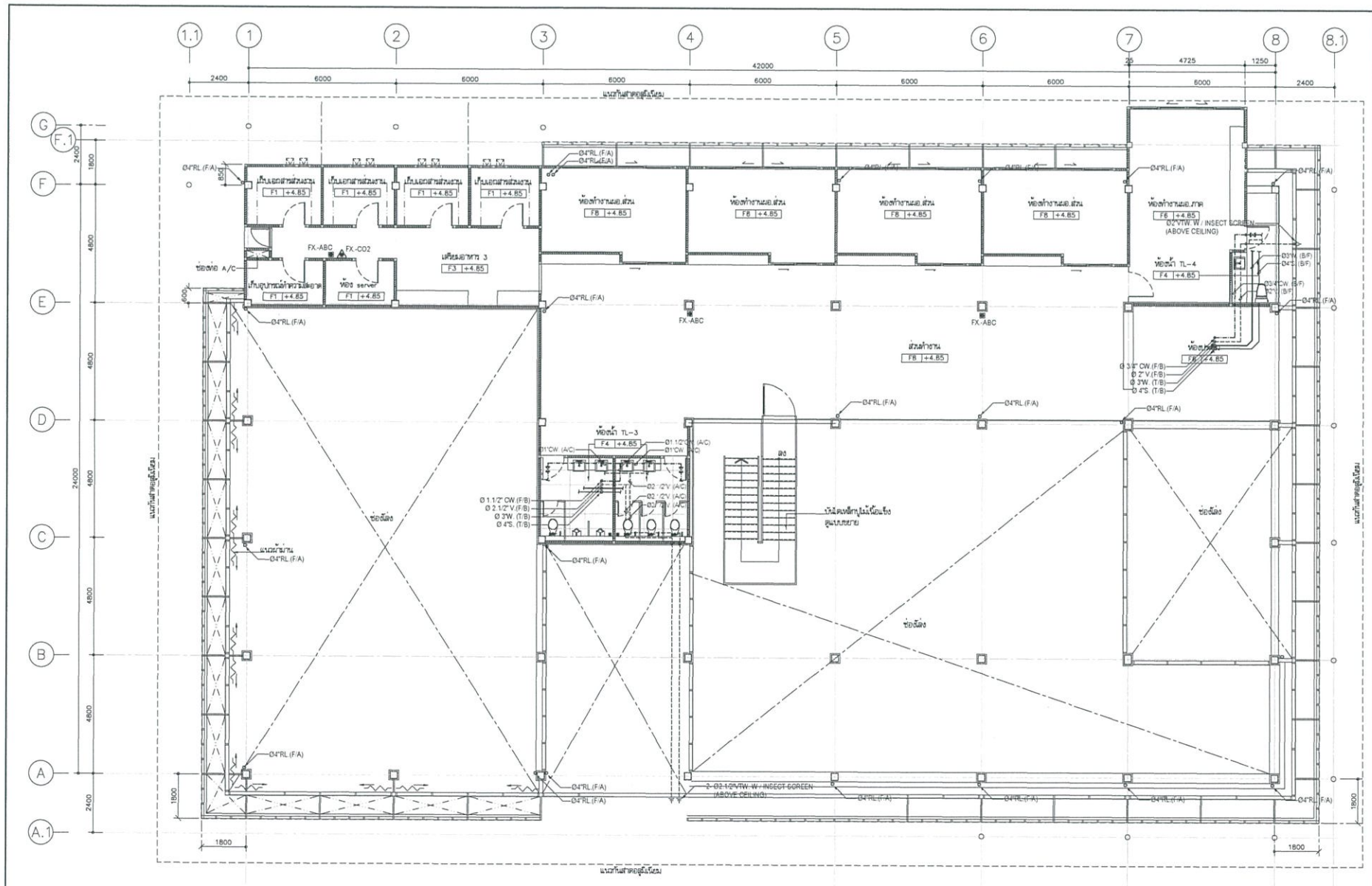

แบบระบบ ประปาและสุขาภิบาล ชั้นที่ 2

มาตราส่วน 1:100

โครงการ PROJECT

ตึกแบบอาคารสำนักงาน กสทช.
ในส่วนภูมิภาค พร้อมสิ่งปลูกสร้างประกอบ

กสทช.

เจ้าของ OWNER

สำนักงานกิจการสื่อสารมวลชนเพื่อความมั่นคงภูมิภาค
ที่อยู่ : 87 ถนนพหลโยธิน ซอย 8 แขวงสามเสนใน เขตพญาไท กทม 10400
โทรศัพท์ : 0 2670 8888

ตึกแบบสำนักงาน กสทช. ส่วนภาค

ปรินัท สถาปนิกชุมชนและสิ่งแวดล้อม จำกัด
ARSOMSILP COMMUNITY & ENVIRONMENTAL ARCHITECT CO.,LTD.
397 ซ. สุขสวัสดิ์ซอย 23 แขวงสำเหร่ เขตบางกอกใหญ่ กทม 10160
โทร. : +66 2 460 4748 54 แฟกซ์ : +66 2 460 4742
อีเมล์ : arch@arsomslp.co.th www.arsomslp.co.th

ผู้ออกแบบ DESIGN TEAM

ผู้จัดการโครงการ PROJECT MANAGER
วิทพันธ์ จิรายหาร ส-สถ. 1453

สถาปนิก ARCHITECT
พงศกร สุขเปรีชา ก-สถ. 6943
วิศรา เลขุลิตย์

ภูมิสถาปนิก LANDSCAPE DESIGNER
ชำนิ ชื่น ภ-สถ.149
พิมพ์พาพร พิทยรังสฤต ภ-สถ.301

วิศวกรโครงสร้างและโยธา STRUCTURAL ENGINEER
ธานุเดชน์ ปัประศิทธิ์ สย. 5892
วสันต์ แสงศรี สย.9670
ธงชัย บุญเกิด สย. 11703

FUSION

ปรินัท ฟิวชั่น คอนซัลแตนท์ จำกัด
ชั้น 7 อาคารเจ้าพระยาทาวเวอร์ ถนนพระรามที่ 4
แขวงคลองเตย เขตคลองเตย กรุงเทพฯ 10110
โทรศัพท์ 0-2392-3372-6 โทรสาร 0-2392-2641
E-mail : fusion@fusionconsultants.co.th

วิศวกรระบบปรับอากาศ และระบายอากาศ MECHANICAL ENGINEER
สุทัศ ลิมปิชนะกุล ว.1.576

วิศวกรระบบสุขาภิบาล และดับเพลิง SANITARY ENGINEER
สุทัศ ลิมปิชนะกุล ว.E7
ศุภลาภ แก้วบพลิตผู้ ฬ.3890

วิศวกรรมระบบไฟฟ้า ELECTRICAL ENGINEER
พิชญะ จิตตรานุวัฒน์ วฟ.613
ชัยพร ไพบูลย์ วฟ.47006
ธนภัทร์ ช่องลม วฟ.49996

รายการแก้ไข REVISIONS

ครั้งที่	รายละเอียด	วัน/เดือน/ปี

KEY PLAN

รหัสโครงการ PROJECT'S CODE
1703AR_กสทช ภูมิภาค

แบบแสดง DRAWING TITLE
แบบระบบ ประปาและสุขาภิบาล ชั้นที่ 2

มาตราส่วน : 1:100
ตรวจสอบ :
อนุมัติ :
วันที่ : 28 มิถุนายน 2560

หมายเลขแบบ
SN-03

Notes
This Drawing is Copyrighted. All Contractors must check all dimensions on site. Only figured dimensions and grid lines are to be worked from. Discrepancies must be reported immediately to the Architect or Engineer concerned before proceeding.

แบบขนาด A2 มาตราส่วน เป็นไปตามแบบแสดง

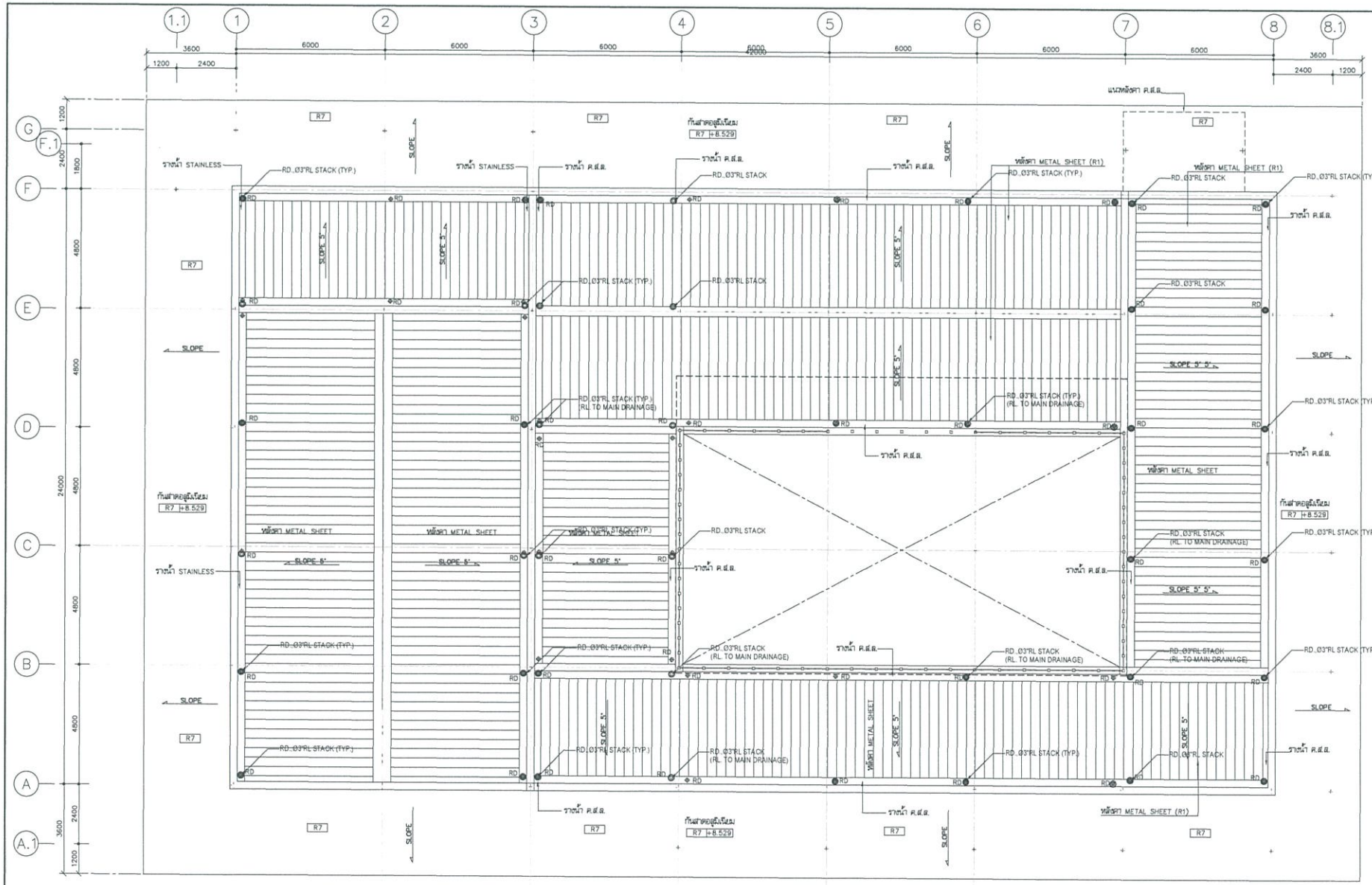

แบบระบบสุขาภิบาล ชั้นหลังคา

มาตราส่วน 1:100

โครงการ PROJECT

ตึกแบบอาคารสำนักงาน กสทช.
ในส่วนภูมิภาค พร้อมสิ่งปลูกสร้างประกอบ

กสทช.

เจ้าของ OWNER

สำนักงานกองทุนการส่งเสริมกิจการโทรคมนาคมเพื่อความเป็นเลิศภูมิภาค
ที่อยู่ : 87 ถนนพหลโยธิน ซอย 8 แขวงสามเสนใน เขตพญาไท กทม. 10400
โทรศัพท์ : 0 2670 8888

ตึกแบบสำนักงาน กสทช. ส่วนภาค

ปริษัท อรวรรณชีพ คอมมิวนิตี้ แอนด์ เอนวิรอนเมนตัล อาคิเทคส์ จำกัด
AROWANSIP COMMUNITY & ENVIRONMENTAL ARCHITECT CO.,LTD.
207 ซ. สุขุมวิท 39 ถนนสุขุมวิท แขวงพระโขนงเหนือ เขตวัฒนา กทม. 10110
โทร. : +66 2 402 4748 54 แฟกซ์ : +66 2 402 4742
อีเมล์ : arch@arowansip.co.th www.arowansip.co.th

ผู้ออกแบบ DESIGN TEAM

ผู้จัดการโครงการ	PROJECT MANAGER	
วิทยพล จิรายพาก	ส-สถ. 1453	
สถาปนิก	ARCHITECT	
พงษ์ศร ตู้ประกิยา	ก-สถ. 6943	
วิศรา เลขุลพิทย์		
ภูมิสถาปนิก	LANDSCAPE DESIGNER	
ชัชวิล ชิ่ง	ก-สภ.149	
พิมพ์พรหม จิตต์ประเสริฐ	ก-สภ.301	
วิศวกรโครงสร้างเชี่ยวชาญ	STRUCTURAL ENGINEER	
ธานุวงศ์ ปัญจพิณญู	สย. 6892	
วสันต์ แสงศรี	สย.9670	
ยงชัย บุญเกิด	สย. 11703	

ปริษัท ฟิวชั่น คอนซัลแตนต์ จำกัด
87/20 ซอยสุขุมวิท ถนนพระรามที่ 4
แขวงคลองเตย เขตคลองเตย กรุงเทพฯ 10110
โทรศัพท์ 0-2392-3375-6 โทรสาร 0-2392-2641
E-mail : fusion@fusionconsultants.co.th

วิศวกรระบบปรับอากาศและระบายอากาศ	MECHANICAL ENGINEER	
สุทิพร ลิมปิทะอรุณ	ว1.576	
วิศวกรระบบสุขาภิบาลและดับเพลิง	SANITARY ENGINEER	
สุทิพร ลิมปิทะอรุณ	ส.67	
สุนอทอ แก้วบรรพิตญู	สน.3890	
วิศวกรงานระบบไฟฟ้า	ELECTRICAL ENGINEER	
พิชญะ จันทราบุรินท์	วฟ1.613	
ชัยพร ไพรนาฤ	วฟ1.47006	
ธนเมิน์ ชัยยะ	วฟ1.49996	

รายการแก้ไข REVISIONS

ครั้งที่	รายละเอียด	วัน/เดือน/ปี

KEY PLAN

รหัสโครงการ PROJECT'S CODE
1703AR_กสทช ภูมิภาค

แบบแสดง DRAWING TITLE
แบบระบบสุขาภิบาล ชั้นหลังคา

มาตราส่วน : 1:100	หมายเลขแบบ
ตรวจสอบ :	SN-04
อนุมัติ :	
วันที่ : 28 มิถุนายน 2560	

Notes
This Drawing is Copyrighted. All Contractors must check all dimensions on site. Only figured dimensions and grid lines are to be worked from. Discrepancies must be reported immediately to the Architect or Engineer concerned before proceeding.

แบบขนาด A2 มาตราส่วน เป็นไปตามแบบแสดง

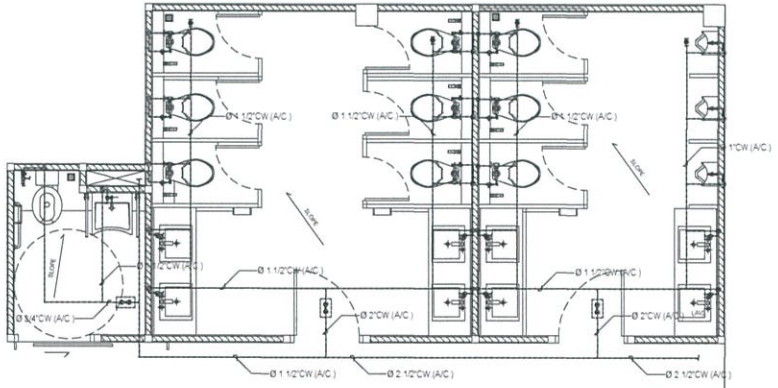

แบบขยาย ห้องน้ำ TL-1 (CW. PIPE)

SCALE (A-2) 1 : 50

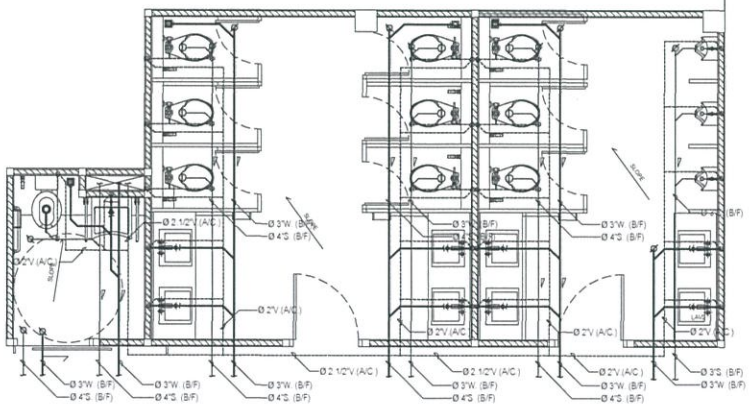

แบบขยาย ห้องน้ำ TL-1 (CW. PIPE)

SCALE (A-2) 1 : 50

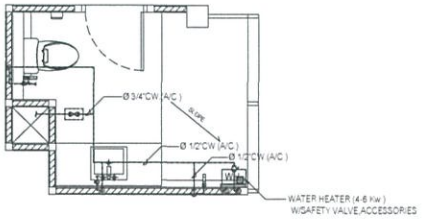

แบบขยาย ห้องน้ำ TL-2 (S, W, V. PIPE)

SCALE (A-2) 1 : 50

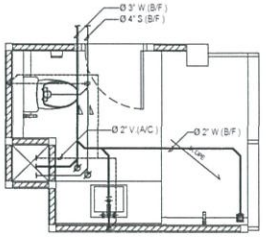

แบบขยาย ห้องน้ำ TL-2 (S, W, V. PIPE)

SCALE (A-2) 1 : 50

CONNECTED PIPES FOR SANITARY FIXTURE

FIXTURES	ABBREVIATIONS	C.W.	H.W.	V.	S.	W.	K.W.	REMARK
WATER CLOSET	WC	ø3/4-ø1"	-	ø2"	ø4"	-	-	FLUSH VALVE
WATER CLOSET	WC	ø1/2-3/4"	-	ø2"	ø4"	-	-	FLUSH TANK
URINAL	UR	ø1/2-3/4"	-	ø1 1/2"	ø2"	-	-	FLUSH VALVE
LAVATORY	LV.	ø1/2"	ø1/2"	ø1 1/4"-1 1/2"	-	ø2"	-	FAUCET
SINK	SK	ø1/2"	-	ø1 1/4"-1 1/2"	-	ø2"	ø2"	FAUCET
SHOWER	SH	ø1/2"	ø1/2"	-	-	-	-	-
SHOWER RINSE	SR	ø1/2"	-	-	-	-	-	W/STOP VALVE
FLOOR DRAIN	FD	-	-	-	-	ø2"	-	-
FLOOR CLEAN OUT	FCO	-	-	-	AS SHOWN	AS SHOWN	AS SHOWN	-

หมายเหตุ

- ตำแหน่งเครื่องสุขภัณฑ์และรายละเอียดของเครื่องสุขภัณฑ์ ให้ผู้รับจ้างยึดถือตามแบบและข้อกำหนดของงานสถาปัตย์ ทั้งนี้ผู้รับจ้างจะต้องประสานงานและทำแบบแสดงรายละเอียดงานสินท่อเพื่อขออนุมัติ งานติดตั้งท่อและอุปกรณ์ประกอบต่อผู้ควบคุมงานหรือตัวแทนที่ได้รับมอบหมาย
- ให้ติดตั้งบอลวาล์ลที่ท่อก่อนท่อลายย่อยคุมการจ่ายน้ำเข้าโถส้วม,ลายชำระและอ่างล้างมือ
- ตำแหน่งเครื่องทำน้ำร้อน ที่แสดงในแบบ เป็นเพียงตำแหน่งโดยประมาณ ทั้งนี้ให้ผู้รับจ้างประสานงานกับ ผู้เกี่ยวข้องทุกฝ่าย เพื่อกำหนดตำแหน่งที่ จะติดตั้งชัดเจนและจะต้องได้ รับความเห็น ชอบจากเจ้าของ โครงการหรือ ตัวแทน ก่อนการติดตั้ง
- ตำแหน่ง FLOOR DRAIN (FD.) ที่แสดงในแบบ เป็นเพียงตำแหน่งโดยประมาณ ทั้งนี้ให้ผู้รับจ้างประสานงานกับ ผู้เกี่ยวข้องทุกฝ่าย เพื่อกำหนดตำแหน่งที่ จะติดตั้งชัดเจน

โครงการ PROJECT

ต้นแบบอาคารสำนักงาน กสทช.
ในส่วนภูมิภาค พร้อมสิ่งปลูกสร้างประกอบ

กสทช.

เจ้าของ OWNER

สำนักอำนวยการสำนักงานกิจการชั่วคราวส่วนภูมิภาค
ที่อยู่ : 87 ถนนพหลโยธิน ซอย 8 แขวงสามเสนใน เขตพญาไท กทม. 10400
โทรศัพท์ : 0 2670 8888

ต้นแบบสำนักงาน กสทช. ส่วนภาค

ปริษัท อาร์เบิรซุมชนและสิ่งแวดล้อม อาคิเตคเชิร์ จำกัด
ARSOMSUP COMMUNITY & ENVIRONMENTAL ARCHITECT CO.,LTD.
267 ซ. ลาดพร้าวเสริมสิน 25 แขวงลาดพร้าว เขตลาดพร้าว กทม. 10150
โทร. +66 2 480 4746 54 แฟกซ์ : +66 2 480 4742
อีเมล์ : arch@arsomsup.in.th www.arsomsup.co.th

ผู้ออกแบบ DESIGN TEAM

ผู้จัดการโครงการ	PROJECT MANAGER	
โชติมิน์ จักรพาลา		ส-สถ. 1453
สถาปนิก	ARCHITECT	
พงศกร ตุ้มปิยากา		ก-สถ. 6943
วิศิษฐ ผดุงเดิม		
ภูมิสถาปนิก	LANDSCAPE DESIGNER	
ชัยณัน ชัง		ภ-สถ.149
พิมพ์พรรณ ทิพย์ยงเกษ		ภ-สถ.301
วิศวกรโครงสร้างเสถียรภาพ	STRUCTURAL ENGINEER	
ชาญณรงค์ ปัประพิทยู่		สถ. 8892
วลิมล์ แสงศรี		สถ.9670
ธงชัย บุญเกิด		สถ. 11703

FUSION CONSULTANTS
ปริษัท ฟิวชั่น คอนซัลแตนท์ จำกัด
81/25 ซอยอุดมสิริ ถนนพหลโยธิน 4
แขวงสามเสนใน เขตพญาไท กรุงเทพฯ 10110
โทรศัพท์ 0-2392-5375-6 โทรสาร 0-2392-2641
E-mail : fusion@fusionconsultants.co.th

วิศวกรเครื่องกลปรับอากาศ และระบายอากาศ	MECHANICAL ENGINEER	
สุกิจร ลิ้มสิริพรเลิศกุล		วก.578
วิศวกรเครื่องสุขาภิบาล และดับเพลิง	SANITARY ENGINEER	
สุกิจร ลิ้มสิริพรเลิศกุล		วส.87
ศุภอรพร แก้วปัประพิทยู่		วส.3890
วิศวกรไฟฟ้า	ELECTRICAL ENGINEER	
พิชญะ จิตตรานุวัฒน์		วฟก.613
ชัยพร ไตรมาตุ		วฟก.47006
ธนภัทร์ ชัยเลิศ		วฟก.49996

รายการแก้ไข REVISIONS

ครั้งที่	รายละเอียด	วัน/เดือน/ปี

KEY PLAN

รหัสโครงการ PROJECT'S CODE

1703AR_กสทช ภูมิภาค

แบบแสดง DRAWING TITLE

แบบ ขยายห้องน้ำ TL-1,TL-2

มาตราส่วน: 1:50	หมายเลขแบบ
ตรวจสอบ :	SN-05
อนุมัติ :	
วันที่ : 28 มิถุนายน 2560	

Notes
This Drawing is Copyrighted. All Contractors must check all dimensions on site. Only figured dimensions and grid lines are to be worked from. Discrepancies must be reported immediately to the Architect or Engineer concerned before proceeding.

แบบขนาด A2 มาตราส่วน เป็นไปตามแบบแสดง

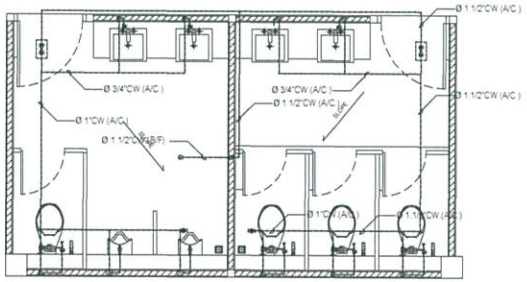

แบบขยาย ห้องน้ำ TL-3 (CW. PIPE)

SCALE (A-2) 1 : 50

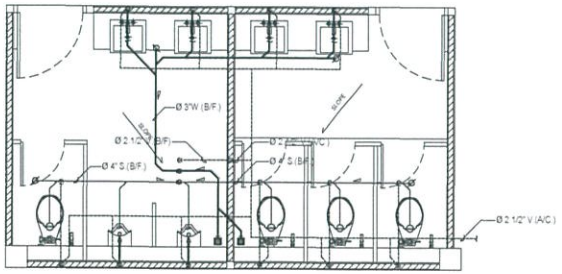

แบบขยาย ห้องน้ำ TL-3 (S, W, V. PIPE)

SCALE (A-2) 1 : 50

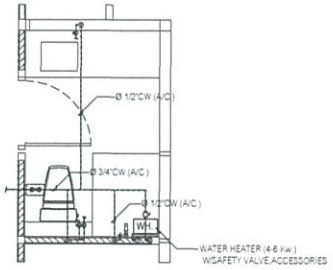

แบบขยาย ห้องน้ำ TL-4 (CW. PIPE)

SCALE (A-2) 1 : 50

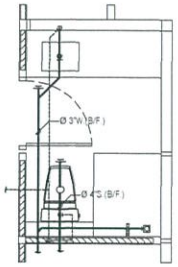

แบบขยาย ห้องน้ำ TL-4 (S, W, V. PIPE)

SCALE (A-2) 1 : 50

CONNECTED PIPES FOR SANITARY FIXTURE

FIXTURES	ABBREVIATIONS	C.W.	HW.	V.	S.	W.	K.W.	REMARK
WATER CLOSET	WC	ø3/4-ø1"	-	ø2"	ø4"	-	-	FLUSH VALVE
WATER CLOSET	WC	ø1/2-3/4"	-	ø2"	ø4"	-	-	FLUSH TANK
URINAL	UR	ø1/2-3/4"	-	ø1 1/2"	ø2"	-	-	FLUSH VALVE
LAVATORY	LV	ø1/2"	ø1/2"	ø1 1/4"-1 1/2"	-	ø2"	-	FAUCET
SINK	SK	ø1/2"	-	ø1 1/4"-1 1/2"	-	ø2"	ø2"	FAUCET
SHOWER	SH	ø1/2"	ø1/2"	-	-	-	-	-
SHOWER RINSE	SR	ø1/2"	-	-	-	-	-	W/STOP VALVE
FLOOR DRAIN	FD	-	-	-	-	ø2"	-	-
FLOOR CLEAN OUT	FCO	-	-	-	AS SHOWN	AS SHOWN	AS SHOWN	-

หมายเหตุ

- ตำแหน่งเครื่องสุขภัณฑ์และรายละเอียดของเครื่องสุขภัณฑ์ ให้ผู้รับจ้างยึดถือตามแบบและข้อกำหนดของงานสถาปัตย์ ทั้งนี้ผู้รับจ้างจะต้องประสานงานและทำแบบแสดงรายละเอียดงานติดท่อเพื่อขออนุมัติ งานติดตั้งท่อและอุปกรณ์ประกอบต้องได้ควบคุมงานหรือตัวแทนที่ได้รับมอบหมาย
- ให้ติดตั้งบอลวาล์วที่ท่อย่อยก่อนคุมการจ่ายน้ำเข้าโถส้วมเลขาสำระและอ่างล้างมือ
- ตำแหน่งเครื่องทำน้ำร้อน ที่แสดงในแบบ เป็นเพียงตำแหน่งโดยประมาณ ทั้งนี้ให้ผู้รับจ้างประสานงานกับ ผู้ที่เกี่ยวข้องทุกฝ่าย เพื่อกำหนดตำแหน่งที่ จะติดตั้งอีกครั้ง และจะต้องมีการรับความเห็น ชอบจากเจ้าของโครงการหรือ ตัวแทน ก่อนการติดตั้ง
- ตำแหน่ง FLOOR DRAIN (FD.) ที่แสดงในแบบ เป็นเพียงตำแหน่งโดยประมาณ ทั้งนี้ให้ผู้รับจ้างประสานงานกับ ผู้ที่เกี่ยวข้องทุกฝ่าย เพื่อกำหนดตำแหน่งที่ จะติดตั้งอีกครั้ง

โครงการ PROJECT

ต้นแบบอาคารสำนักงาน กสทช.
ในส่วนภูมิภาค พร้อมสิ่งปลูกสร้างประกอบ

กสทช.

เจ้าของ OWNER

สำนักงานคณะกรรมการกิจการกระจายเสียง กิจการโทรทัศน์ และกิจการโทรคมนาคมแห่งชาติ
ที่อยู่ : 87 ถนนพหลโยธิน ซอย 8 แขวงสามเสนใน เขตพญาไท กทม. 10400
โทรศัพท์ : 0 2670 8888

ต้นแบบสำนักงาน กสทช. ส่วนภาค

บริษัท สถาปนิกชุมชนและสิ่งแวดล้อม อาร์คอลิตี้ จำกัด
ARCOMALIP COMMUNITY & ENVIRONMENTAL ARCHITECT CO.,LTD.
367 ซ. ลาดพร้าวเจริญ 23 แขวงสามเสนใน เขตพญาไท กทม. 10150
โทร : +66 2 490 4746 54 แฟกซ์ : +66 2 490 4742
อีเมลล์ : arch@arcomalip.in.th www.arcomalip.co.th

ผู้ออกแบบ DESIGN TEAM

ผู้จัดการโครงการ PROJECT MANAGER		
วิทยัณฑ์ จักรพรหาก		ส-สถ. 1453
สถาปนิก ARCHITECT		
พงศกร ศุภเปรียญ		ก-สถ. 6943
วศิรา เมตุธสิทธิ์		
ภูมิสถาปนิก LANDSCAPE DESIGNER		
ชัชวิณ ชัง		ภ-สถ.149
พิมพ์พรรณ ทิพย์มงคล		ภ-สถ.301
วิศวกรโครงสร้างและโยธา STRUCTURAL ENGINEER		
ชาญณรงค์ ปัญญาศิญญ์		สย. 8892
วสินต์ แสงศรี		สย.9670
ธงชัย บุญเกิด		สย. 11703

FUSION CONSULTANTS
บริษัท ฟิวชั่น คอนซัลแตนท์ จำกัด
81/23 ซอยลุมพินี ถนนพระรามที่ 4
แขวงคลองเตย เขตคลองเตย กรุงเทพฯ 10110
โทรศัพท์ 0-2392-5375-6 โทรสาร 0-2392-2641
E-mail : fusion@fusionconsultants.co.th

วิศวกรเครื่องกลปรับอากาศ และระบายอากาศ MECHANICAL ENGINEER		
ยุทิตร ตันติวิทยเจริญ		วก.578
วิศวกรเครื่องกลสุขาภิบาล และดับเพลิง SANITARY ENGINEER		
ยุทิตร ตันติวิทยเจริญ		วส.87
คุณากร แก้วปาลิญญ์		วส.3890
วิศวกรงานระบบไฟฟ้า ELECTRICAL ENGINEER		
พิชญะ จันทรานุวัฒน์		วฟก.613
ชัยพร ไกรมาตุ		ภฟก.47006
ณรเมิศ ช่อเผล		ภฟก.49996

รายการแก้ไข REVISIONS

ครั้งที่	รายละเอียด	วัน/เดือน/ปี

KEY PLAN

รหัสโครงการ PROJECT'S CODE

1703AR_กสทช ภูมิภาค

แบบแสดง DRAWING TITLE

แบบ ขยายห้องน้ำ TL-3,TL-4

มาตราส่วน: 1:50	หมายเลขแบบ
ตรวจสอบ :	SN-06
อนุมัติ :	
วันที่ : 28 มิถุนายน 2560	

Notes
This Drawing is Copyrighted. All Contractors must check all dimensions on site. Only figured dimensions and grid lines are to be worked from. Discrepancies must be reported immediately to the Architect or Engineer concerned before proceeding.

แบบขนาด A2 มาตราส่วน เป็นไปตามแบบแสดง

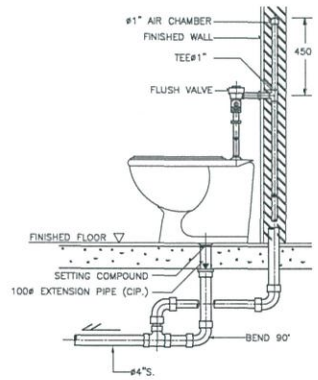

NOTE :

1. ALL EXPOSED PIPES AND FITTINGS SHALL BE CHROME-PLATED.
2. CHROME-PLATED ESCUTCHEON SHALL BE INSTALLED AT EVERY PIPES THAT PASS THROUGH WALL.

DETAIL OF WATER CLOSET (FLUSH VALVE)

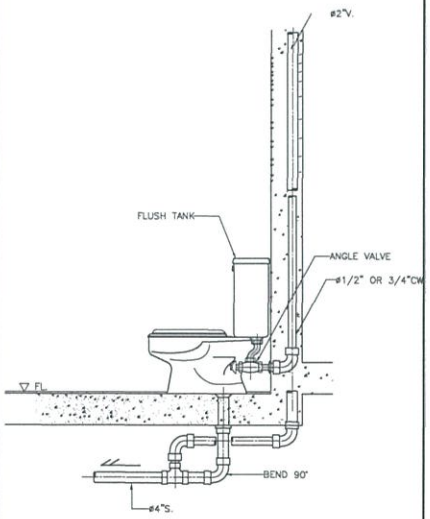

DETAIL OF WATER CLOSET

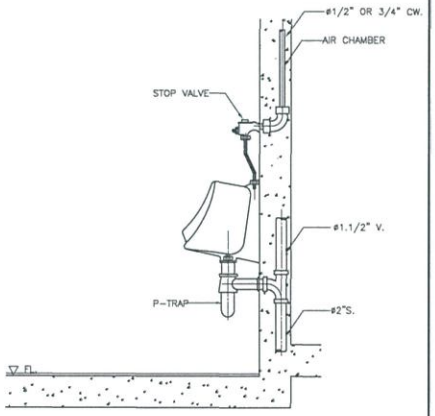

DETAIL OF URINAL

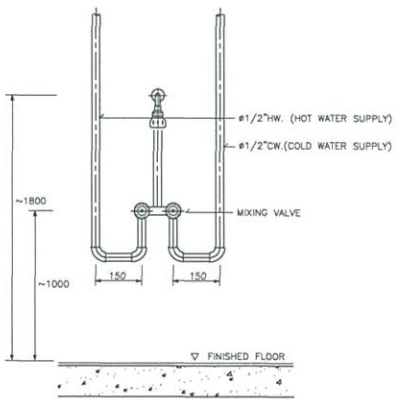

DETAIL OF MIXING SHOWER INSTALLATION

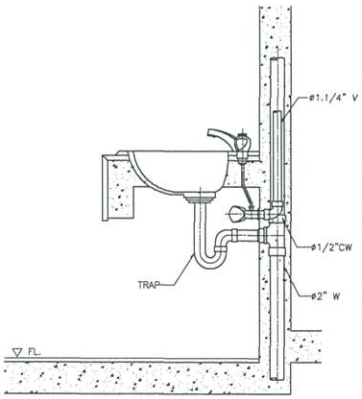

DETAIL OF LAVATORY

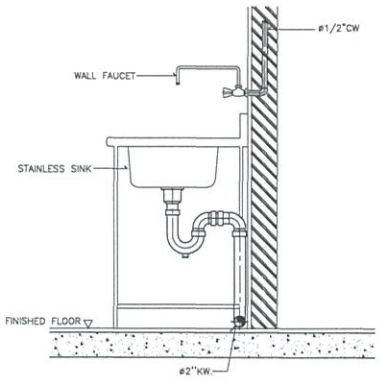

DETAIL OF KITCHEN SINK

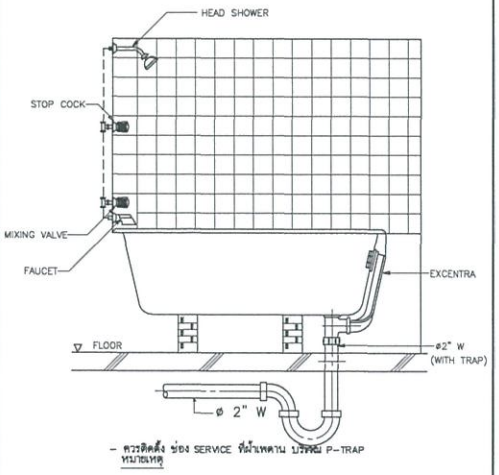

- ควรติดตั้ง ช่อง SERVICE ที่ผ้านหลาน บริเวณ P-TRAP

หมายเหตุ

DETAIL OF BATH TUB

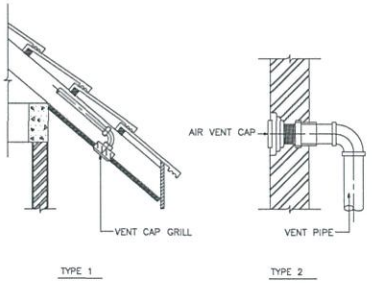

DETAIL OF AIR VENT CAP

แบบแสดง รายละเอียดทั่วไป – 1

มาตราส่วน N.T.S

โครงการ PROJECT

ต้นแบบอาคารสำนักงาน กสทช.
ในส่วนภูมิภาค พร้อมสิ่งปลูกสร้างประกอบ

กสทช.

เจ้าของ OWNER

สำนักงานเลขาธิการสำนักงานกิจการโทรคมนาคมแห่งชาติ
ที่อยู่ : 87 ถนนพหลโยธิน 308 ซ. แยกสามเสน่ห์ เขตพญาไท กทม. 10400
โทรศัพท์ : 0 2670 8888

ต้นแบบสำนักงาน กสทช. ส่วนภาค

บริษัท อาร์โรมซิลฟ์ คอมมิวนิตี้ แอนด์ อาคิเตคเชอร์ จำกัด
ARSOMSILP COMMUNITY & ENVIRONMENTAL ARCHITECT CO.,LTD.
397 ซ. สุขุมวิท 25 แขวงคลองตัน เขตคลองเตย กทม. 10110
โทร. : +66 2 490 4746 54 แฟกซ์ : +66 2 490 4742
อีเมล์ : arch@arsomsilp.co.th www.arsomsilp.co.th

ผู้ออกแบบ DESIGN TEAM

ผู้จัดการโครงการ	PROJECT MANAGER	
รัตติยนต์ จักรพาล		ส-สถ. 1453
สถาปนิก	ARCHITECT	
พงศพร ตุ้มปรีชา		ก-สถ. 6943
วิศรา สมุงสิงห์		
สถาปนิกภูมิทัศน์	LANDSCAPE DESIGNER	
ชัยวัฒน์ ชัง		ภ-สถ.149
พิมพ์พรรณ ทิพย์ยงยศ		ภ-สถ.301
วิศวกรโครงสร้างและเสถียรภาพ	STRUCTURAL ENGINEER	
ชาญณรงค์ ปัญจพิทยู		สถ. 8892
วสิษฐ์ แสงศรี		สถ.9670
ธงชัย บุญเกิด		สถ. 11703

FUSION CONSULTANTS

บริษัท ฟิวชั่น คอนซัลแตนท์ จำกัด
81/25 ซอยภูมิจิต ถนนสาทรใต้ 4
แขวงทุ่งมหาเมฆ เขตสาทร กรุงเทพฯ 10110
โทรศัพท์ 0-2362-5375-6 โทรสาร 0-2362-2641
E-mail : fusion@fusionconsultants.co.th

วิศวกรระบบปรับอากาศ และระบายอากาศ	MECHANICAL ENGINEER	
ยุทิพร ตันติวิทยะกุล		วก.578
วิศวกรระบบสุขาภิบาล และดับเพลิง	SANITARY ENGINEER	
ยุทิพร ตันติวิทยะกุล		วส.87
คุณอรพร แก้วประดิษฐ์		วส.3890
วิศวกรระบบไฟฟ้า	ELECTRICAL ENGINEER	
พิชญะ จันทราภัณฑ์		วฟก.613
ชัยพร ไกรนาคุ		วฟก.47006
ธนภัทร์ ชัยเล		วฟก.49996

รายการแก้ไข REVISIONS

ครั้งที่	รายละเอียด	วัน/เดือน/ป

KEY PLAN

รหัสโครงการ PROJECT'S CODE
1703AR_กสทช ภูมิภาค

แบบแสดง DRAWING TITLE
แบบแสดง รายละเอียดทั่วไป – 1

มาตราส่วน: N.T.S.	หมายเลขแบบ
ตรวจสอบ :	SN-07
อนุมัติ :	
วันที่ : 28 มิถุนายน 2560	

Notes
This Drawing is Copyrighted. All Contractors must check all dimensions on site. Only figured dimensions and grid lines are to be worked from. Discrepancies must be reported immediately to the Architect or Engineer concerned before proceeding.

แบบขนาด A2 มาตราส่วน เป็นไปตามแบบแสดง

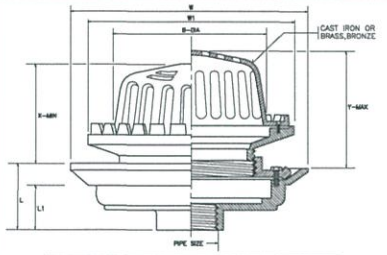

PIPE SIZE		B	W	W1	L	L1	ADJUSTMENT	
							X	Y
in.	mm.	mm.	mm.	mm.	mm.	mm.	mm.	mm.
2	50	190	274	248	72	55	115	145
21/2	65	190	274	248	72	55	115	145
3	80	190	274	248	72	55	115	145
4	100	190	274	248	72	55	115	145
5	125	235	340	300	105	60	155	235
6	150	235	340	300	105	60	155	235

ROOF DRAIN

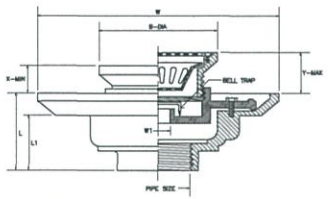

PIPE SIZE		B	W	W1	L	L1	ADJUSTMENT	
							X	Y
in.	in.	mm.	mm.	mm.	mm.	mm.	mm.	mm.
11/2	40	121	229.5	45	79	64	52.5	73
2	50	121	229.5	45	79	64	52.5	73
21/2	65	121	229.5	45	79	64	52.5	73
3	80	121	229.5	45	79	64	52.5	73
4	100	160	275	97	76	57	55	76
5	125	160	275	97	76	57	55	76
6	150	160	275	97	76	57	55	76

FLOOR DRAIN WITH STRAINER AND BELL TRAP

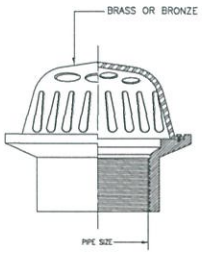

PLANTER DRAIN

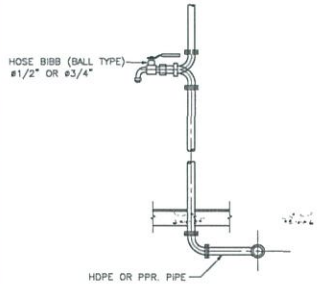

DETAIL OF HOSE BIBB

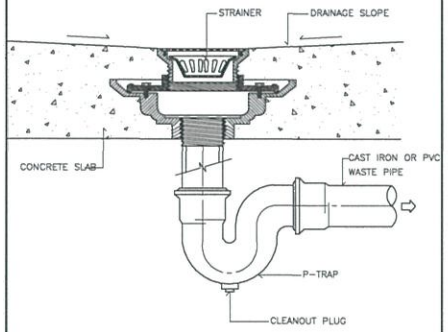

FLOOR DRAIN WITH STRAINER INSTALLATION

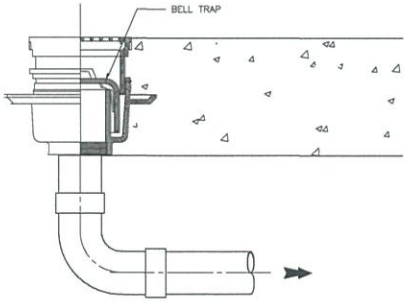

FLOOR DRAIN BELL-TRAP (GROUND FL.)

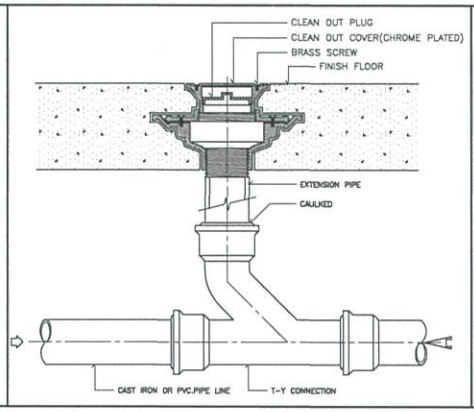

FLOOR CLEANOUT INSTALLATION

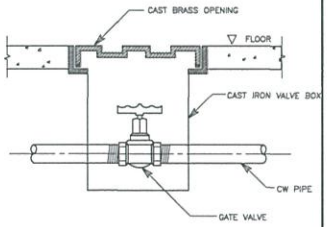

DETAIL OF VALVE BOX

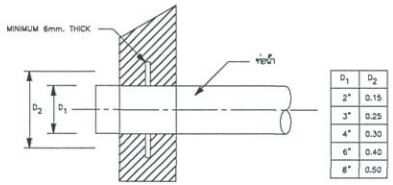

D_1	D_2
2"	0.15
3"	0.25
4"	0.30
6"	0.40
8"	0.50

หมายเหตุ
- ให้ติด FLASHING สำหรับท่อยูทาร์ที่ทะลุผนังหอยเกร็ด
- FLASHING ทำด้วยเหล็กหนาไม่ต่ำกว่า B 121 เชื่อมต่อท่อ และต้องโผล่ยกขึ้นเท่า (งานสุขาภิบาล)
เพิ่มเติมพิเศษรอบท่อ กรณี ท่อใหญ่ให้ปรึกษาวิศวกรโครงสร้าง (งานโยธา)

DETAIL OF FLASHING

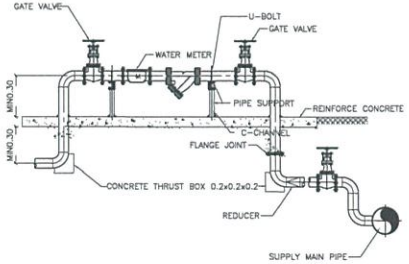

DETAIL OF WATER SUPPLY METER

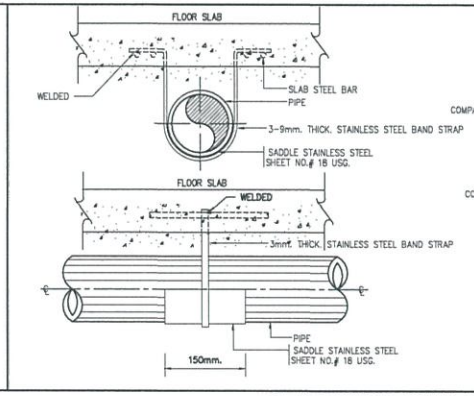

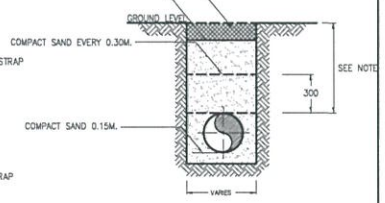

NOTES:-
THE DISTANCE BETWEEN THE FINISHING LEVEL AND THE TOP OF PIPE SHALL BE AS FOLLOWS :
1. 400mm. FOR NO TRAFFIC AREA
2. 600mm. UNDER CAR AREA
3. 800mm. TRUCK AREA

DETAIL OF UNDER GROUND PIPE INSTALLTION

แบบแสดง รายละเอียดทั่วไป – 2

มาตราส่วน N.T.S

โครงการ PROJECT
ต้นแบบอาคารสำนักงาน กสทช.
ในส่วนภูมิภาค พร้อมสิ่งปลูกสร้างประกอบ

กสทช.

เจ้าของ OWNER
สำนักงานกองทุนส่งเสริมกิจการโทรคมนาคมเพื่อการบริการโทรคมนาคมในชนบท
ที่อยู่ : 87 ถนนพหลโยธิน ซอย 6 แขวงสามเสนใน เขตพญาไท กทม. 10400
โทรศัพท์ : 0 2670 8888

ต้นแบบสำนักงาน กสทช. ส่วนภาค

บริษัท อสรา-บีเอ็ก คอมมูนิตี้แอนด์เอนวิรอนเมนตอล อาคิเตคเชอร์ จำกัด
ARSRA/BLP COMMUNITY & ENVIRONMENTAL ARCHITECT CO.,LTD.
397 ซ. สามเสนใน/ลิญ 25 แขวงสามเสนใน เขตพญาไท กทม. 10150
โทร. : +66 2 490 4748 54 แฟกซ์ : +66 2 490 4742
อีเมลล์ : arch@arsraandblp.co.th www.arsraandblp.co.th

ผู้ออกแบบ DESIGN TEAM
ผู้จัดการโครงการ PROJECT MANAGER
รัตติยนต์ จิรายหลาย ส-สถ. 1453
สถาปนิก ARCHITECT
พงศกร ตุ้มเปรียาน ภ-สถ. 8943
วิศรา ผดุงศิลป์ วิศราภิ ผดุงศิลป์
ภูมิสถาปนิก LANDSCAPE DESIGNER
ชัยรัตน์ ชื่อ ภ-สถ.149
พิมพ์พรรณ ทิพย์ธงชาย ภ-สถ.301
วิศวกรโครงสร้างและโยธา STRUCTURAL ENGINEER
ชาญณรงค์ ปัปปศิลป์ สถ. 8892
วสิงค์ แสงศรี สถ.9670
ธงชัย บุญเกิด สถ. 11703

FUSION CONSULTANTS
บริษัท ฟิวชั่น คอนซัลแตนท์ จำกัด
81/25 ซอยปรีดี ถนนสุขุมวิท 4
แขวงคลองเตยเหนือ เขตพระโขนง กรุงเทพฯ 10110
โทรศัพท์ 0-2392-5375-6 โทรสาร 0-2392-2641
E-mail : fusion@fusionconsultants.co.th

วิศวกรรมเครื่องกลและระบายอากาศ MECHANICAL ENGINEER
สุภัทร ลิ้มสิริพรเอกกุล ว.1.578
วิศวกรรมสุขาภิบาลและดับเพลิง SANITARY ENGINEER
สุภัทร ลิ้มสิริพรเอกกุล ส.87
คุณอรพร แก้วปลื้มศุข ภส.3890
วิศวกรรมไฟฟ้า ELECTRICAL ENGINEER
พิชญะ จันทราภูมิพงศ์ วฟก.613
ชัยพร ไพรมาลุ วฟก.47006
อนนิมิต์ ช่อแล วฟก.49996

รายการแก้ไข REVISIONS

ครั้งที่	รายละเอียด	วัน/เดือน/ปี

KEY PLAN

รหัสโครงการ PROJECT'S CODE
1703AR_กสทช ภูมิภาค

แบบแสดง DRAWING TITLE
แบบแสดง รายละเอียดทั่วไป – 2

มาตราส่วน: NTS.
ตรวจสอบ :
อนุมัติ :
วันที่ : 28 มิถุนายน 2560
หมายเลขแบบ SN-08

Notes
This Drawing is Copyrighted. All Contractors must check all dimensions on site. Only figured dimensions and grid lines are to be worked from. Discrepancies must be reported immediately to the Architect or Engineer concerned before proceeding.

แบบขนาด A2 มาตราส่วน เป็นไปตามแบบแสดง

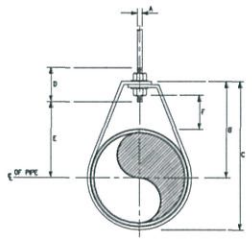

NOMINAL PIPE SIZE ø		A	B	C	D	ROD TAKE-OUT E	ADJUSTMENT F	STRAP SIZE (mm. x mm.)
INCH	mm.							
"	"	"	"	"	"	"	"	"
"	"	"	"	"	"	"	"	"
"	"	"	"	"	"	"	"	"
"	"	"	"	"	"	"	"	"
"	"	"	"	"	"	"	"	"
"	"	"	"	"	"	"	"	"

ADJUSTABLE RING

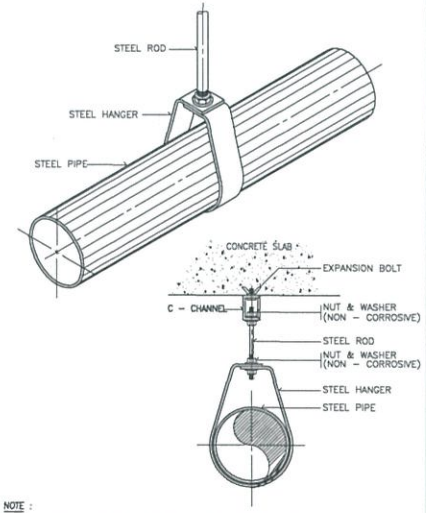

NOTE :
ALL STEEL PARTS SHALL BE PAINTED WITH 2 COATS OR ANTI-RUST PAINT AND 1 COAT OF FINISHED PAINT OR AS SPECIFIED.

PIPE HANGER FOR SIZE UP TO 50 mm.(2"ø)

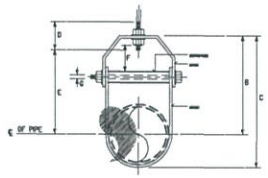

"	"	"	"	"	"	"	"	"	"
"	"	"	"	"	"	"	"	"	"
"	"	"	"	"	"	"	"	"	"
"	"	"	"	"	"	"	"	"	"
"	"	"	"	"	"	"	"	"	"
"	"	"	"	"	"	"	"	"	"
"	"	"	"	"	"	"	"	"	"
"	"	"	"	"	"	"	"	"	"
"	"	"	"	"	"	"	"	"	"
"	"	"	"	"	"	"	"	"	"
"	"	"	"	"	"	"	"	"	"
"	"	"	"	"	"	"	"	"	"
"	"	"	"	"	"	"	"	"	"
"	"	"	"	"	"	"	"	"	"
"	"	"	"	"	"	"	"	"	"
"	"	"	"	"	"	"	"	"	"

ADJUSTABLE CLEVIS HANGER

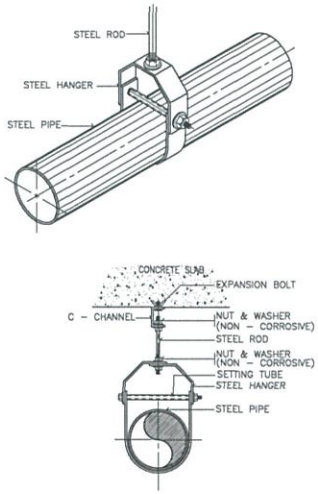

NOTE :
ALL STEEL PARTS SHALL BE PAINTED WITH 2 COATS OR ANTI-RUST PAINT AND 1 COAT OF FINISHED PAINT OR AS SPECIFIED.

PIPE HANGER FOR SIZE TO 65 mm. AND LARGER

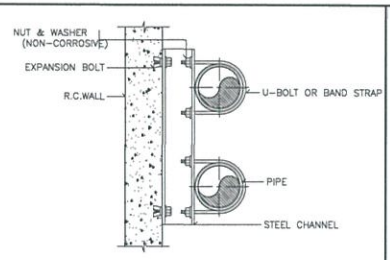

PLAN

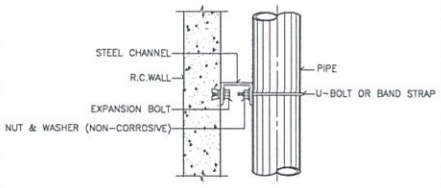

ELEVATION

ALL STEEL PARTS SHALL BE PAINTED WITH 2 COATS OF ANTI-RUST PAINT AND 1 COAT OF FINISHED PAINT OR AS SPECIFIED.

PIPE SUPPORT TO WALL

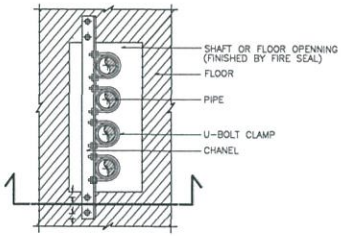

PLAN

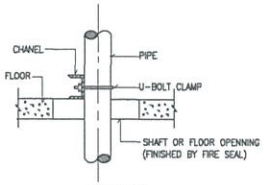

SECTION

PIPE SUPPORT TO WALL

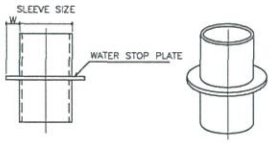

PIPE SLEEVE DIAMETER

PIPE SIZE		SLEEVE SIZE	WATER STOP PLATE	
mm.	INCH	mm.	WIDTH, W (mm.)	t (mm.)
15	1/2	40	20	2
20	3/4	40	20	2
25	1	50	20	2
40	1-1/2	65	20	2
50	2	80	25	2
65	2-1/2	100	30	2
80	3	100	40	2
100	4	150	50	3
125	5	150	50	3
150	6	200	50	3
200	8	250	50	3
250	10	300	50	4
300	12	350	50	4

PIPE SLEEVE DIAMETER

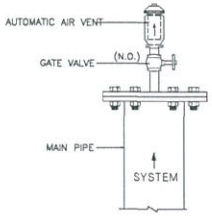

DETAIL OF AUTOMATIC AIR VENT

แบบแสดง รายละเอียดทั่วไป – 3

มาตราส่วน

โครงการ PROJECT
ต้นแบบอาคารสำนักงาน กสทช.
ในส่วนภูมิภาค พร้อมสิ่งปลูกสร้างประกอบ

กสทช.

เจ้าของ OWNER
สำนักงานกองทุนการส่งงานบริการโทรคมนาคมเพื่อความเป็นธรรมภูมิภาค
ที่อยู่ : 87 ถนนพหลโยธิน ซอย 8 แขวงสามเสนใน เขตพญาไท กทม. 10400
โทรศัพท์ : 0 2670 8888

ต้นแบบสำนักงาน กสทช. ส่วนภาค

ปริษัท สถาปนิกชุมชนและสิ่งแวดล้อม อาร์ซนสิมิลา จำกัด
ARSONSILP COMMUNITY & ENVIRONMENTAL ARCHITECT CO.,LTD.
367 ซ. สามเสนนอก/ศิญ 25 แขวงสามเสนใน เขตพญาไท กทม. 10130
โทร. : +66 2 490 4745 54 แฟกซ์ : +66 2 490 4742
อีเมลล์ : arch@arsonsilp.co.th www.arsonsilp.co.th

ผู้ออกแบบ DESIGN TEAM

ผู้จัดการโครงการ PROJECT MANAGER	
รัชพันธ์ จักรพงศา	ส-สถ. 1453
สถาปนิก ARCHITECT	
พงศกร ตุ้มปักษา	ภ-สถ. 6943
วิศิรา เสลุงสิทธิ์	
ภูมิสถาปนิก LANDSCAPE DESIGNER	
ชัชวิณ ชัง	ภ-สถ.149
พิมพ์พรรณ จิตต์มั่งคง	ภ-สถ.301
วิศวกรโครงสร้างและโยธา STRUCTURAL ENGINEER	
ชาญณรงค์ ปัประพิทยู	สย. 8892
วสันต์ แสงศรี	สย.9670
ธงชัย บุญเกิด	สย. 11703

FUSION CONSULTANTS
ปริษัท ฟิวชั่น คอนซัลแตนท์ จำกัด
อาคาร 23 ซอยอุดมสุข ถนนสุขุมวิท 4
แขวงคลองเตยเหนือ เขตคลองเตย กรุงเทพฯ 10110
โทรศัพท์ 0-2392-3375-6 โทรสาร 0-2392-2641
E-mail : fusion@fusionconsultants.co.th

วิศวกรระบบปรับอากาศ และระบายอากาศ MECHANICAL ENGINEER	
สุวิทย์ ชันสิริพรสวัสดิ์	วก.578
วิศวกรระบบสุขาภิบาล และดับเพลิง SANITARY ENGINEER	
สุวิทย์ ชันสิริพรสวัสดิ์	วส.87
ศุภอรรถ แก้วปัประพิทยู	ภส.3890
วิศวกรไฟฟ้า ELECTRICAL ENGINEER	
พิชญะ จันทราวุฒิพงษ์	วฟก.613
ชัยพร ไกรนาคุ	ภฟก.47006
ธนภัสสร์ ชื่อเสม	ภฟก.49996

รายการแก้ไข REVISIONS

ครั้งที่	รายละเอียด	วัน/เดือน/ปี

KEY PLAN

รหัสโครงการ PROJECT'S CODE
1703AR_กสทช ภูมิภาค

แบบแสดง DRAWING TITLE
แบบแสดง รายละเอียดทั่วไป – 3

มาตราส่วน: NTS.	หมายเลขแบบ
ตรวจสอบ :	SN-09
อนุมัติ :	
วันที่ : 28 มิถุนายน 2560	

Notes
This Drawing is Copyrighted. All Contractors must check all dimensions on site. Only figured dimensions and grid lines are to be worked from. Discrepancies must be reported immediately to the Architect or Engineer concerned before proceeding.

แบบขนาด A2 มาตราส่วน เป็นไปตามแบบแสดง

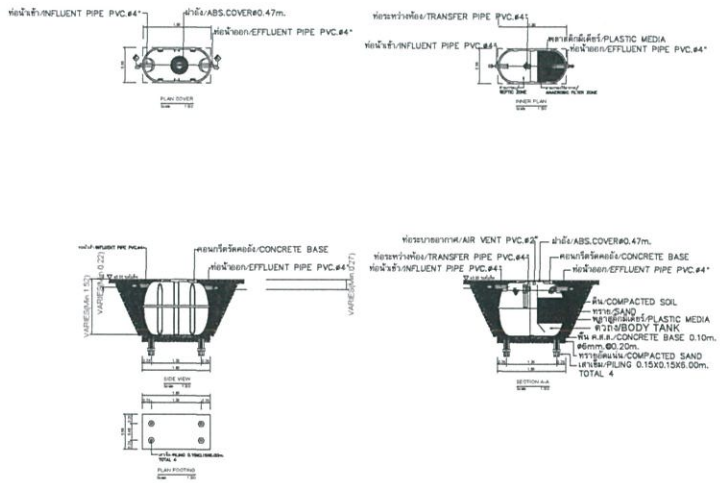

DETAIL OF PACKAGE WASTE TREATMENT UNIT (TREATED 1.00Cu.m/Day)
REF : ENTECH MODEL ET-1600T OR EQUAL

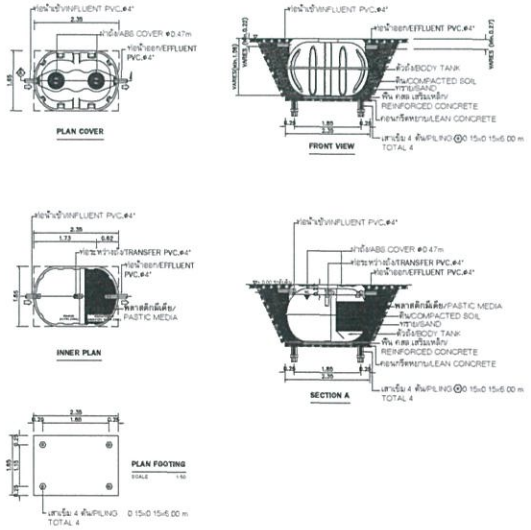

DETAIL OF PACKAGE WASTE TREATMENT UNIT (TREATED 2.00Cu.m/Day)
REF : ENTECH MODEL ET-3200T OR EQUAL

แบบแสดง รายละเอียดบ่อบำบัดน้ำเสีย

มาตราส่วน N.T.S

NOTE :

- ผู้รับจ้าง จะต้องประสานงานกับผู้ที่เกี่ยวข้องทุกฝ่ายและสำรวจ ข้อมูลต่างๆ โดยละเอียด ก่อนการก่อสร้างและติดตั้งงานระบบ เช่น ค่าระดับ และจุดเชื่อมต่อท่อต่างๆ
- งานโครงสร้างต่างๆ จะต้องได้รับความเห็นชอบ และอนุมัติ จาก วิศวกรงานโครงสร้าง อีกครั้ง ก่อนการก่อสร้าง

โครงการ PROJECT
ต้นแบบอาคารสำนักงาน กสทช.
ในส่วนภูมิภาค พร้อมสิ่งปลูกสร้างประกอบ

กสทช.

เจ้าของ OWNER
สำนักอำนวยการสำนักงานบริหารคลื่นความถี่และภูมิภาค
ที่อยู่ : 87 ถนนพหลโยธิน ซอย 8 แขวงสามเสนใน เขตพญาไท กทม. 10400
โทรศัพท์ : 0 2670 8888

ต้นแบบสำนักงาน กสทช. ส่วนภาค

ปริษัท อาร์ซอนซิลฟ์ คอมมิวนิตี้ แอนด์ เอนไวรอนเมนตัล อาร์คิเทคส์ จำกัด
ARSONSILF COMMUNITY & ENVIRONMENTAL ARCHITECT CO.,LTD.
397 ซ. อนามัยงามเจริญ 25 แขวงดาวคะนอง เขตบางกอกใหญ่ กทม. 10150
โทร. : +66 2 490 4748 54 แฟกซ์ : +66 2 490 4742
อีเมลล์ : arcon@arsonsilf.co.th www.arsonsilf.co.th

ผู้ออกแบบ DESIGN TEAM

ผู้จัดการโครงการ PROJECT MANAGER	รัตติยา จักรพาลา	ส-สถ. 1453
สถาปนิก ARCHITECT	พงศกร ตุ้งปริญญา	ภ-สถ. 6943
	วิศรา เลขุงเลิศ	
ภูมิสถาปนิก LANDSCAPE DESIGNER	ชัยวัฒน์ ชัง	ภ-สถ.149
	พิมพ์พรรณ จิตต์เมืองพล	ภ-สถ.301
วิศวกรโครงสร้างและโยธา STRUCTURAL ENGINEER	ชาญณรงค์ ปัญจพิทยกุ์	สย. 8892
	วสินต์ แสงศรี	สย.9670
	ธงชัย บุญเกิด	สย. 11703

FUSION CONSULTANTS
ปริษัท ฟิวชั่น คอนซัลแตนท์ จำกัด
อาคารสาธิตนิวส เลขที่ 4 ถนนพระรามที่ 4 แขวงคลองเตย เขตคลองเตย กรุงเทพฯ 10110
โทรศัพท์ 0-2392-5375-6 โทรสาร 0-2392-2641
E-mail : fusion@fusionconsultants.co.th

วิศวกรระบบปรับอากาศและระบายอากาศ MECHANICAL ENGINEER	สุทัศร์ ตันติวิทยภัฏ	วา.578
วิศวกรระบบสุขาภิบาลและดับเพลิง SANITARY ENGINEER	สุทัศร์ ตันติวิทยภัฏ	วส.67
	ศุภอรทย แก้วปริทัตกุ์	ภส.3890
วิศวกรงานระบบไฟฟ้า ELECTRICAL ENGINEER	ทิรชญ จันทรานุมิตร์	วฟก.613
	ชัยพร ไพรนาคุ	ภฟก.47006
	ธนมิตร์ ช่อนล	ภฟก.49996

รายการแก้ไข REVISIONS

ครั้งที่	รายละเอียด	วัน/เดือน/ป

KEY PLAN

รหัสโครงการ PROJECT'S CODE
1703AR_กสทช ภูมิภาค

แบบแสดง DRAWING TITLE
แบบแสดง รายละเอียดบ่อบำบัดน้ำเสีย

มาตราส่วน: NTS.	หมายเลขแบบ
ตรวจสอบ :	SN-10
อนุมัติ :	
วันที่ : 28 มิถุนายน 2560	

Notes
This Drawing is Copyrighted. All Contractors must check all dimensions on site. Only figured dimensions and grid lines are to be worked from. Discrepancies must be reported immediately to the Architect or Engineer concerned before proceeding.

แบบขนาด A2 มาตราส่วน เป็นไปตามแบบแสดง

สารบัญแบบ

เลขที่แบบ	รายละเอียดแบบ
	อาคารสำนักงาน
VAC-01	สารบัญแบบ และสัญลักษณ์
VAC-02	ตารางอุปกรณ์ระบบปรับอากาศและระบายอากาศ
VAC-03	โดยะแกรมระบบปรับอากาศและระบบไฟฟ้า
VAC-04	แบบแสดงระบบปรับอากาศ ชั้น 1
VAC-05	แบบแสดงระบบปรับอากาศ ชั้น 2
VAC-06	แบบแสดงระบบระบายอากาศ ชั้น 1
VAC-07	แบบแสดงระบบระบายอากาศ ชั้น 2
VAC-08	แบบแสดงการติดตั้งทั่วไป 1
VAC-09	แบบแสดงการติดตั้งทั่วไป 2
VAC-10	แบบแสดงการติดตั้งทั่วไป 3

สัญลักษณ์งานระบบปรับอากาศและระบายอากาศ

สัญลักษณ์	รายละเอียด	สัญลักษณ์	รายละเอียด	สัญลักษณ์	รายละเอียด
FCU OR FAU	FAN COIL UNIT (CEILING MOUNTED DUCT TYPE) OR FRESH AIR UNIT (CEILING MOUNTED DUCT TYPE)	----------	DRAIN PIPE	AV.	AUTOMATIC AIR VENT VALVE
FCU FCU	FAN COIL UNIT(WALL MOUNTED TYPE)		PIPE RISER	BTUH.	BTU PER HOUR
CDU. OR CDU.	CONDENSING UNIT		PIPE DROP	CDU.	CONDENSING UNIT
EF.	PROPELLER FAN, AUTOMATIC SHUTTER. OR PROPELLER FAN, INDUSTRLAL TYPE.		PLUG	CMH.	CUBIC METRE PER HOUR
EF. EF. EA	CEILING MOUNT FAN	FD.	FLOOR DRAIN	D.	DRAIN
EF.	MINI SIROCCO FAN		ELBOW 90°	DB.	DRY BULB
FAG OR RAG OR EAG	RETURN AIR GRILLE, EXHAUST AIR GRILLE OR FRESH AIR GRILLE		ELBOW 45°	E/A	EXHAUST AIR
VD. FAG OR RAG OR EAG	VOLUME DAMPER			EAD.	EXHAUST AIR DUCT
	SERVICE PANEL			EAG.	EXHAUST AIR GRILLE
	SUPPLY AIR GRILLE			EF.	EXHAUST FAN
	SLOT AIR GRILLE			ESP.	EXTERNAL STATIC PRESSURE
	DUCT BRANCH TAKE-OFF W / SPLITTER DAMPER			F	FAHRENHEIT DEGREE
	FLEXIBLE DUCT CONNECTION			F/A.	FRESH AIR
	RETURN AIR GRILL OR EXHAUST AIR GRILLE			FAD.	FRESH AIR DUCT
T	THERMOSTAT			FAG.	FRESH AIR GRILLE
	FRESH AIR GRILLE			FCU.	FAN COIL UNIT
				FF.	FRESH AIR FAN
				FT.	FEET (UNIT)
				GA.	GAGE OR GAUGE
				GD.	GAVITY DAMPER
				KW.	KILOWATT
				KEF	KITCHEN EXHAUST FAN
				M.	METRE
				ND.	NEAREST DRAINAGE
				NTS	NOT TO SCALE
				PRESS.	PRESSURE
				PSIG.	POUND PER SQUARE INCH GAUGE
				R/A	RETURN AIR
				RAG.	RETURN AIR GRILLE
				RFG.	REFRIGERANT
				RH.	RELATIVE HUMIDITY
				S/A	SUPPLY AIR
				SAD.	SUPPLY AIR DUCT
				SAG.	SUPPLY AIR GRILLE
				SD.	SPLITER DAMPER
				VD.	VOLUME DAMPER

โครงการ PROJECT

ต้นแบบอาคารสำนักงาน กสทช.
ในส่วนภูมิภาค พร้อมสิ่งปลูกสร้างประกอบ

กสทช.

เจ้าของ OWNER

สำนักอำนวยการสายงานบริหารคลื่นความถี่และภูมิภาค
ที่อยู่ : 87 ถนนพหลโยธิน ซอย 8 แขวงสามเสนใน เขตพญาไท กทม. 10400
โทรศัพท์ : 0 2670 8888

ต้นแบบสำนักงาน กสทช. ส่วนภาค

บริษัท อาร์โรมชูลป์ คอมมิวนิตี้แอนด์ เอ็นวิรอนเมนตัล อาร์คิเทคท์ จำกัด
ARSOMSILP COMMUNITY & ENVIRONMENTAL ARCHITECT CO.,LTD.
397 ซ. สามเสนใหม่ 25 แขวงดุสิต เขตดุสิต กทม. 10150
โทร. : +66 2 490 4748-54 แฟกซ์ : +66 2 490 4742
อีเมล์ : arch@arsomsilp.in.th www.arsomsilp.co.th

ผู้ออกแบบ DESIGN TEAM

ผู้จัดการโครงการ PROJECT MANAGER		
รัตติมล จักทหาร		ส-สถ. 1453
สถาปนิก ARCHITECT		
พงศกร ตุ้งปรีชา		ก-สถ. 6943
วิศรา ผลุงศักดิ์		
ภูมิสถาปนิก LANDSCAPE DESIGNER		
ชื่นชิต ชื่อ		ภ-สถ.149
พิมพ์พรรณ พิทยช่องลพ		ภ-สถ.301
วิศวกรโครงสร้างและโยธา STRUCTURAL ENGINEER		
ชาญณรงค์ ปัประพิทยู่		สย. 8892
วลิตต์ แสงศรี		สย.9670
ธงชัย บุญเกิด		สย. 11703

FUSION CONSULTANTS
บริษัท ฟิวชั่น คอนซัลแตนท์ จำกัด
อาคารเอ็ดเวิร์ด เลขที่ 4 ซอยอุดมสุข ถนนสุขุมวิท 4 แขวงคลองเตย เขตคลองเตย กรุงเทพฯ 10110
โทรศัพท์ 0-2392-5375-6 โทรสาร 0-2392-2641
E-mail : fusion@fusionconsultants.co.th

วิศวกรระบบปรับอากาศและระบายอากาศ MECHANICAL ENGINEER		
ศุภโชค ลิ้มสิริพรอัครุต		ว1.578
วิศวกรระบบสุขาภิบาลและดับเพลิง SANITARY ENGINEER		
ศุภโชค ลิ้มสิริพรอัครุต		ว4.67
ศุภอรพล แก้วบุตรพิทยู่		ภส.3890
วิศวกรงานระบบไฟฟ้า ELECTRICAL ENGINEER		
พิชญะ จันทราภัณฑ์		วฟก.613
ชัยพร ไพรนาคุ		ภฟก.47006
ธนเมิศร์ ช่อผล		ภฟก.49996

รายการแก้ไข REVISIONS

ครั้งที่	รายละเอียด	วัน/เดือน/ปี

KEY PLAN

รหัสโครงการ PROJECT'S CODE
1703AR_กสทช ภูมิภาค

แบบแสดง DRAWING TITLE

สารบัญแบบ และสัญลักษณ์

มาตราส่วน: NTS.	หมายเลขแบบ
ตรวจสอบ :	VAC-01
อนุมัติ :	
วันที่ : 28 มิถุนายน 2560	

Notes
This Drawing is Copyrighted. All Contractors must check all dimensions on site. Only figured dimensions and grid lines are to be worked from. Discrepancies must be reported immediately to the Architect or Engineer concerned before proceeding.

แบบขนาด A2 มาตราส่วน เป็นไปตามแบบแสดง

VARIBLE REFIRIGERANT FLOW SCHEDULE

UNIT NO.	AREA SERVED	COOLING CAPACITY BTU	QTY SET(s)	FAN COIL UNIT DATA				OUT DOOR UNIT DATA			REFIGERANT PIPE				REMARK
				TYPE	SUPPLY AIR CFM.	INDOOR TEMP CDB/CWB	DRAIN PIPE ø inch	TYPE	OUTDOOR TEMP CDB	SUCTION TEMP C	SUCTION LINE OD.inch	LIQUID LINE OD.inch	V/ø/Hz	APPROX POWER kw	
	สำนักงาน กสทช. ภาค														
ชั้น 1															
FCU-02-(01-06)	ห้องประชุม 200 คน	98,000	6	CMDL	2500	25/18	1	CDU-01/02	35	7	7/8	3/8	220/1/50	0.85	
FCU-02-(07-08)	ห้องออกกำลังกาย	24,000	2	WM	600	25/18	3/4	CDU-03	35	7	5/8	3/8	220/1/50	0.05	
FCU-02-09	งานอำนวยการ	18,000	1	WM	500	25/18	3/4	CDU-03	35	7	1/2	1/4	220/1/50	0.05	
FCU-02-(10-11)	โถงต้อนรับ	36,000	2	CMCR	500	25/18	1	CDU-03	35	7	5/8	3/8	220/1/50	0.2	
ชั้น 2															
FCU-02-12	ห้อง SERVER	9,000	1	WM	300	25/18	3/4	CDU-03	35	7	1/2	1/4	220/1/50	0.05	
FCU-02-13	ห้องทำงานผอ.ส่วน	18,000	1	WM	500	25/18	3/4	CDU-03	35	7	1/2	1/4	220/1/50	0.05	
FCU-02-14	ห้องทำงานผอ.ส่วน	18,000	1	WM	500	25/18	3/4	CDU-03	35	7	1/2	1/4	220/1/50	0.05	
FCU-02-15	ห้องทำงานผอ.ส่วน	18,000	1	WM	500	25/18	3/4	CDU-03	35	7	1/2	1/4	220/1/50	0.05	
FCU-02-16	ห้องทำงานผอ.ส่วน	18,000	1	WM	500	25/18	3/4	CDU-03	35	7	1/2	1/4	220/1/50	0.05	
FCU-02-(17-18)	ห้องทำงานผอ.ภาค	18,000	2	WM	500	25/18	3/4	CDU-03	35	7	1/2	1/4	220/1/50	0.05	
FCU-02-(19-22)	ส่วนทำงานหัวหน้าฝ่ายตรวจสอบ	38,000	4	CS	1,600	25/18	1	CDU-03	35	7	5/8	3/8	220/1/50	0.25	
FCU-02-23	ห้องประชุม	38,000	1	CS	1,600	25/18	1	CDU-03	35	7	5/8	3/8	220/1/50	0.2	
CDU-01	ชั้น 1	294,000	1	–	–	–	–	–	35	7	1.3/8	7/8	380/3/50	30	
CDU-02	ชั้น 1	294,000	1	–	–	–	–	–	35	7	1.3/8	3/4	380/3/50	30	
CDU-03	ชั้น 1	436,000	1	–	–	–	–	–	35	7	1.5/8	3/4	380/3/50	45	

Note:

TYPE OF AIR CONDITIONING
- CMCR : CEILING MOUNTED CASSETTE (ROUND- FLOW) TYPE
- CMDL : CEILING MOUNTED DUCT TYPE
- CS : CEILING SUSPENDED TYPE
- WM : WALL MOUNTED TYPE
- VRF : VARIABLE REFRIGERANT FLOW

FAN SCHEDULE

UNIT NO.	AREA SERVED	QTY SET(s)	FAN TYPE	UNIT DATA (EACH)				REMARK
				CAPACITY CFM.	ST.PR. INCH.WG.	FAN MOTOR		
						APPROX MOTER WATT	V/ø/Hz	
ชั้น 1								
EF-02-01	ห้องงานระบบสุขาภิบาล	1	PP-AS	100	–	25	220/1/50	
EF-02-02	ห้องเก็บของห้องประชุม	1	PP-AS	150	–	25	220/1/50	
EF-02-03	ห้องเก็บเอกสาร	1	PP-AS	100	–	25	220/1/50	
EF-02-04	ห้องเก็บพัสดุ	1	PP-AS	100	–	25	220/1/50	
EF-02-05	ห้องควบคุม	1	CMF	100	0.5	20	220/1/50	
EF-02-06	ห้องงานไฟฟ้า	1	PP-AS	100	–	25	220/1/50	
EF-02-07	ส่วนเตรียมอาหาร	1	PP-AS	100	–	25	220/1/50	
EF-02-08	ห้องน้ำชาย	1	CMF	100	0.5	20	220/1/50	
EF-02-(09-10)	ห้องน้ำหญิง	2	CMF	100	0.5	20	220/1/50	
EF-02-11	ห้องน้ำคนพิการ	1	CMF	100	0.5	20	220/1/50	
EF-02-12	ส่วนเตรียมอาหาร	1	CMF	100	0.5	20	220/1/50	
EF-02-13	ห้องน้ำ	1	PP-AS	50	–	20	220/1/50	
ชั้น 2								
EF-02-14	ห้องเก็บอุปกรณ์ทำความสะอาด	1	PP-AS	100	–	25	220/1/50	
EF-02-15	ห้องน้ำชาย	1	CMF	100	0.5	20	220/1/50	
EF-02-16	ห้องน้ำหญิง	1	CMF	100	0.5	20	220/1/50	
EF-02-17	ห้องน้ำ	1	CMF	50	0.5	15	220/1/50	

TYPE OF FAN
- PP-AS PROPELLER FAN, AUTOMATIC SHUTTER.
- PP-IN PROPELLER FAN, INDUSTRLAL TYPE.
- CF : CYCLE FAN
- CL : CEILING FAN
- CMF : CEILING MOUNT FAN
- MSF : MINI SIROCCO FAN
- CF-FS : CENTRIFUGAL FAN, FORWARD CURVE, SINGLE INLET
- CF-BS : CENTRIFUGAL FAN, BACKWARD CURVE, SINGLE INLET
- IN : INLINE FAN
- JF : JET FAN

โครงการ PROJECT

คัดแบบอาคารสำนักงาน กสทช.
ในส่วนภูมิภาค พร้อมสิ่งปลูกสร้างประกอบ

กสทช.

เจ้าของ OWNER

สำนักอำนวยการสายงานบริหารทรัพย์สินและภูมิภาค
ที่อยู่ : 87 ถนนพหลโยธิน ซอย 8 แขวงสามเสนใน เขตพญาไท กทม. 10400
โทรศัพท์ : 0 2670 8888

คัดแบบสำนักงาน กสทช. ส่วนภาค

ปริษัท สถาปนิกชุมชนและสิ่งแวดล้อม อาร์ซอนสิลป์ จำกัด
ARSONSILP COMMUNITY & ENVIRONMENTAL ARCHITECT CO.,LTD.
397 ซ. ถนนลิขสิทธิ์ 25 แขวงคลองเตย เขตคลองเตย กทม. 10110
โทร. : +66 2 490 4748 54 แฟกซ์ : +66 2 490 4742
อีเมล์ : arch@arsonsilp.co.th www.arsonsilp.co.th

ผู้ออกแบบ DESIGN TEAM

ผู้จัดการโครงการ PROJECT MANAGER
วิชัยณ์ จักรพาล ส-สถ. 1453

สถาปนิก ARCHITECT
พงศกร ตู้ปรีกษา ภ-สถ. 6943
วิศรา ดนุงสิทย์

ภูมิสถาปนิก LANDSCAPE DESIGNER
ชัยชิต ชัง ภ-สถ.149
พิมพ์พรรณ จิตต์มงคล ภ-สถ.301

วิศวกรโครงสร้างและโยธา STRUCTURAL ENGINEER
ชาญณรงค์ ปัญญพิทักษ์ สย. 8892
วสันต์ แสงศรี สย.9670
ธงชัย บุญเกิด สย. 11703

FUSION CONSULTANTS

ปริษัท ฟิวชั่น คอนซัลแตนท์ จำกัด
อาคารเอ็มไอที ชั้นที่ 4 ซอยสุขุมวิท 21 ถนนสุขุมวิท
แขวงคลองเตยเหนือ เขตวัฒนา กรุงเทพฯ 10110
โทรศัพท์ 0-2262-5375-6 โทรสาร 0-2262-2641
E-mail : fusion@fusionconsultants.co.th

วิศวกรระบบปรับอากาศและระบายอากาศ MECHANICAL ENGINEER
สุทิพร อัมพิทักษ์กุล วก.578

วิศวกรระบบสุขาภิบาลและดับเพลิง SANITARY ENGINEER
สุทิพร อัมพิทักษ์กุล วส.67
ศุภอรทา แก้วประดิษฐ์ ภส.3890

วิศวกรงานระบบไฟฟ้า ELECTRICAL ENGINEER
พิชญะ อังสรานุรักษ์ วฟก.613
ชัยพร ไพบูลย์ ภฟก.47006
ธนภัทร์ ช่อมล ภฟก.49996

รายการแก้ไข REVISIONS

ครั้งที่	รายละเอียด	วัน/เดือน/ป

KEY PLAN

รหัสโครงการ PROJECT'S CODE
1703AR_กสทช ภูมิภาค

แบบแสดง DRAWING TITLE

ตารางอุปกรณ์ระบบปรับอากาศและระบายอากาศ

มาตราส่วน: NTS.
ตรวจสอบ :
อนุมัติ :
วันที่ : 28 มิถุนายน 2560

หมายเลขแบบ VAC-02

Notes
This Drawing is Copyrighted. All Contractors must check all dimensions on site. Only figured dimensions and grid lines are to be worked from. Discrepancies must be reported immediately to the Architect or Engineer concerned before processing.

แบบขนาด A2 มาตราส่วน เป็นไปตามแบบแสดง

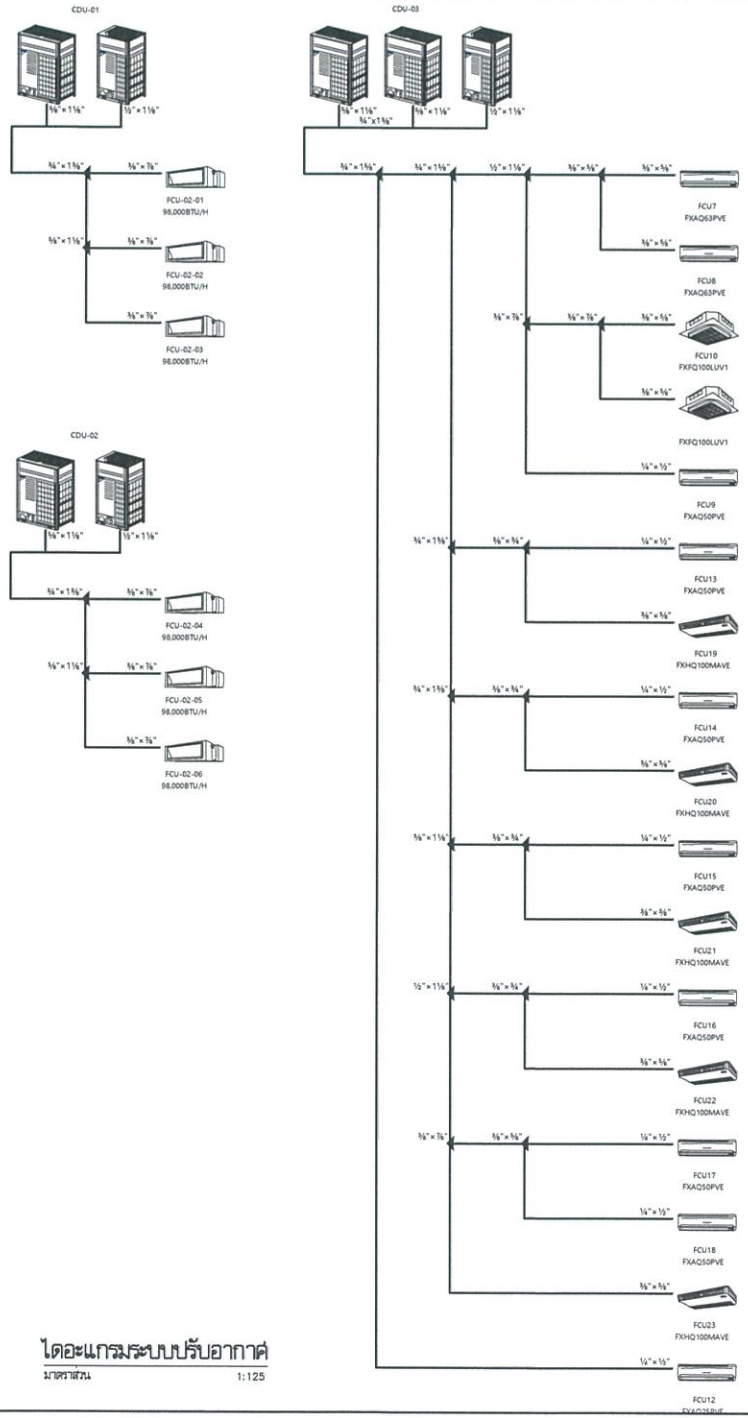

ไดอะแกรมระบบปรับอากาศ

มาตราส่วน 1:125

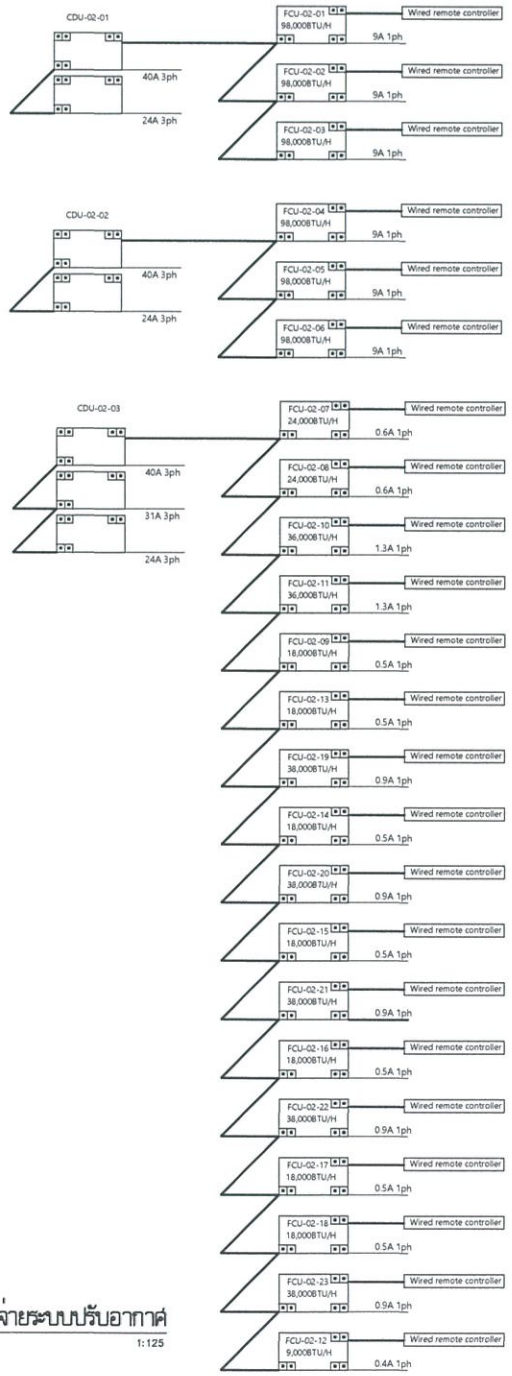

ไดอะแกรมระบบไฟฟ้าจ่ายระบบปรับอากาศ

มาตราส่วน 1:125

โครงการ PROJECT

ต้นแบบอาคารสำนักงาน กสทช.
ในส่วนภูมิภาค พร้อมสิ่งปลูกสร้างประกอบ

กสทช.

เจ้าของ OWNER

สำนักอำนวยการสำรองและบริหารคลื่นความถี่และภูมิภาค
ที่อยู่ : 87 ถนนพหลโยธิน 888 8 แขวงสามเสนใน เขตพญาไท กทม. 10400
โทรศัพท์ : 0 2670 8888

ต้นแบบสำนักงาน กสทช. ส่วนภาค

ปริษัท สถาปนิกชุมชนและสิ่งแวดล้อม อาร์ซมซิลป์ จำกัด
ARSOMSILP COMMUNITY & ENVIRONMENTAL ARCHITECT CO.,LTD.
367 ซ. สุขุมวิท 25 แขวงคลองตัน เขตคลองเตย กทม. 10110
โทร. : +66 2 490 4745 54 แฟกซ์ : +66 2 490 4742
อีเมล์ : arch@arsomsilp.in.th www.arsomsilp.co.th

ผู้ออกแบบ DESIGN TEAM

ผู้จัดการโครงการ PROJECT MANAGER		
วิทพันธ์ จักรพราย		ส-สถ. 1453
สถาปนิก ARCHITECT		
พงศกร ศุ้งปรีชกา		ภ-สถ. 6943
วิศรา เผดุงศิลป์		
ภูมิสถาปนิก LANDSCAPE DESIGNER		
ชัยชิต ชิ่ง		ภ-สถ.149
พิมพ์พรหม จิตต์มงคล		ภ-สถ.301
วิศวกรโครงสร้างและโยธา STRUCTURAL ENGINEER		
ชาญณรงค์ ปรปรดิษฐ์		สย. 8892
วสันต์ แสงศรี		สย.9670
ธงชัย บุญเกิด		สย. 11703

FUSION CONSULTANTS

ปริษัท ฟิวชั่น คอนซัลแตนท์ จำกัด
อาคาร ซอยอุดมสุข ถนนสุขุมวิท 4
แขวงคลองตันเหนือ เขตพระโขนง กรุงเทพฯ 10110
โทรศัพท์ 0-2392-5375-6 โทรสาร 0-2392-3641
E-mail : fusion@fusionconsultants.co.th

วิศวกรระบบปรับอากาศและระบายอากาศ MECHANICAL ENGINEER		
สุกิจ ลิมปิทรเมธีกุล		วก.578
วิศวกรระบบสุขาภิบาลและดับเพลิง SANITARY ENGINEER		
สุกิจ ลิมปิทรเมธีกุล		วส.67
สุกอรทร แก้วปรดิษฐ์		ภส.3890
วิศวกรงานระบบไฟฟ้า ELECTRICAL ENGINEER		
ทัชชญา จันทรานุรักษ์		วฟท.613
ชัยพร ไกรมาลุ		ภฟท.47006
ธนมิลล์ ช่อผล		ภฟท.48996

รายการแก้ไข REVISIONS

ครั้งที่	รายละเอียด	วัน/เดือน/ปี

KEY PLAN

รหัสโครงการ PROJECT'S CODE
1703AR_กสทช ภูมิภาค

แบบแสดง DRAWING TITLE
ไดอะแกรมระบบปรับอากาศและระบบไฟฟ้า

มาตราส่วน: NTS.	หมายเลขแบบ
ตรวจสอบ :	VAC-03
อนุมัติ :	
วันที่ : 28 มิถุนายน 2560	

Notes
The Drawing is Copyrighted. All Contractors must check all dimensions on site. Only figured dimensions and grid lines are to be worked from. Discrepancies must be reported immediately to the Architect or Engineer concerned before proceeding.

แบบขนาด A2 มาตราส่วน เป็นไปตามแบบแสดง

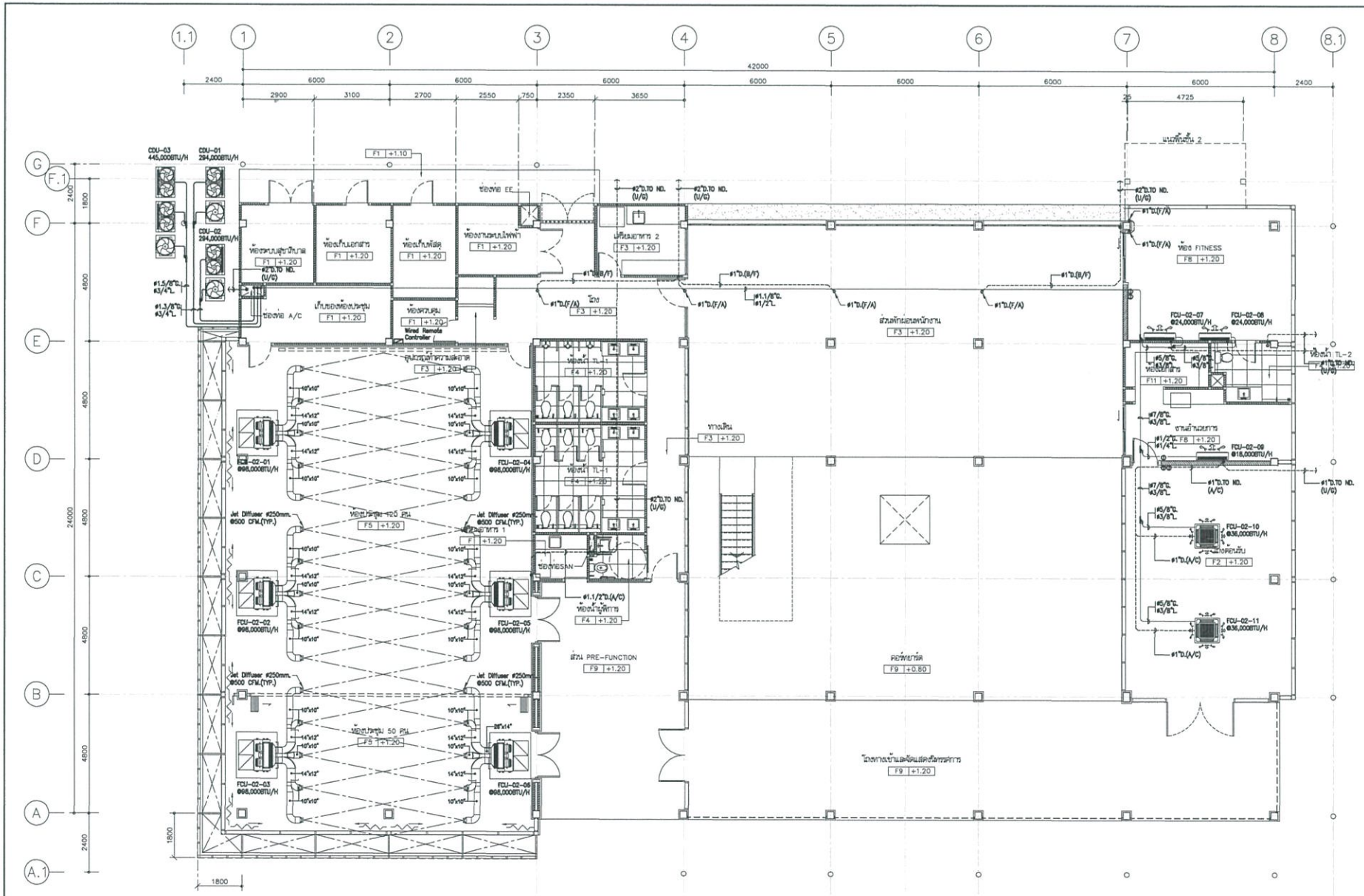

แบบแสดงระบบปรับอากาศ ชั้น 1

มาตราส่วน 1:100

โครงการ PROJECT

ต้นแบบอาคารสำนักงาน กสทช.
ในส่วนภูมิภาค พร้อมสิ่งปลูกสร้างประกอบ

กสทช.

เจ้าของ OWNER

สำนักงานกิจการโทรคมนาคมแห่งชาติ
ที่อยู่ : 87 ถนนพหลโยธิน ซอย 8 แขวงสามเสนใน เขตพญาไท กทม. 10400
โทรศัพท์ : 0 2670 8888

ต้นแบบสำนักงาน กสทช. ส่วนภูมิภาค

ปริษัท สถาปนิกชุมชนและสิ่งแวดล้อม จำกัด
ARCHICOMUP COMMUNITY & ENVIRONMENTAL ARCHITECT CO.,LTD.
247 ซ. สุขุมวิท ซอยสุขุมวิท 25 แขวงคลองตัน เขตคลองตัน กทม. 10110
โทร : +66 2 480 4748 54 แฟกซ์ : +66 2 480 4742
อีเมล์ : archi@archicomup.co.th www.archicomup.co.th

ผู้ออกแบบ DESIGN TEAM

ผู้จัดการโครงการ PROJECT MANAGER
วิเชียร จิรายพราก ส-สถ. 1453

สถาปนิก ARCHITECT
พงศ์ศา ศุภะปิติกา ภ-สถ. 6943
วิศรา มยุรเดชา

ภูมิสถาปนิก LANDSCAPE DESIGNER
ชิงชัย ชิ่ง ภ-สถ.149
พิชงพงศ์ พิทยพงษ์ ภ-สถ.301

วิศวกรโครงสร้างและฐานราก STRUCTURAL ENGINEER
ชาญณรงค์ ปิยะพิชญ์ สถ. 5692
วชิรเดช แสงศรี สถ.9670
ธงชัย บุญเกิด สถ. 11703

FUSION CONSULTANT

บริษัท ฟิวชั่น คอนซัลแตนท์ จำกัด
81/22 ซอยภูมิจิต ถนนพหลโยธิน 4
แขวงพญาไท เขตพญาไท กรุงเทพฯ 10110
โทรศัพท์ 0-2383-5375-6 โทรสาร 0-2383-2941
E-mail : fusion@fusionconsultants.co.th

วิศวกรระบบปรับอากาศและระบายอากาศ MECHANICAL ENGINEER
ยุทิศร ลิมปิทักษ์กุล ว.576

วิศวกรระบบสุขาภิบาลและดับเพลิง SANITARY ENGINEER
ยุทิศร ลิมปิทักษ์กุล ส.67
ศุภฤทธิ์ แก้วปพิชญ์ สส.3890

วิศวกรระบบไฟฟ้า ELECTRICAL ENGINEER
พิชญะ จิตตานุรักษ์ วสก.613
ชัยพร ไชยนาคุ วสก.47008
ถนอมไมล์ ช่อแล วสก.49996

รายการแก้ไข REVISIONS

ครั้งที่	รายละเอียด	วัน/เดือน/ป

KEY PLAN

รหัสโครงการ PROJECT'S CODE
1703AR_กสทช ภูมิภาค

แบบแสดง DRAWING TITLE
แบบแสดงระบบปรับอากาศ ชั้น 1

มาตราส่วน : 1:100
ตรวจสอบ :
ภูมิสี :
วันที่ : 28 มิถุนายน 2560

หมายเลขแบบ
VAC-04

Notes:
This Drawing is Copyrighted. All Contractors must check all dimensions on site. Only figured dimensions and grid lines are to be worked from. Discrepancies must be reported immediately to the Architect or Engineer concerned before proceeding.

แบบขนาด A2 มาตราส่วน เป็นไปตามแบบแสดง

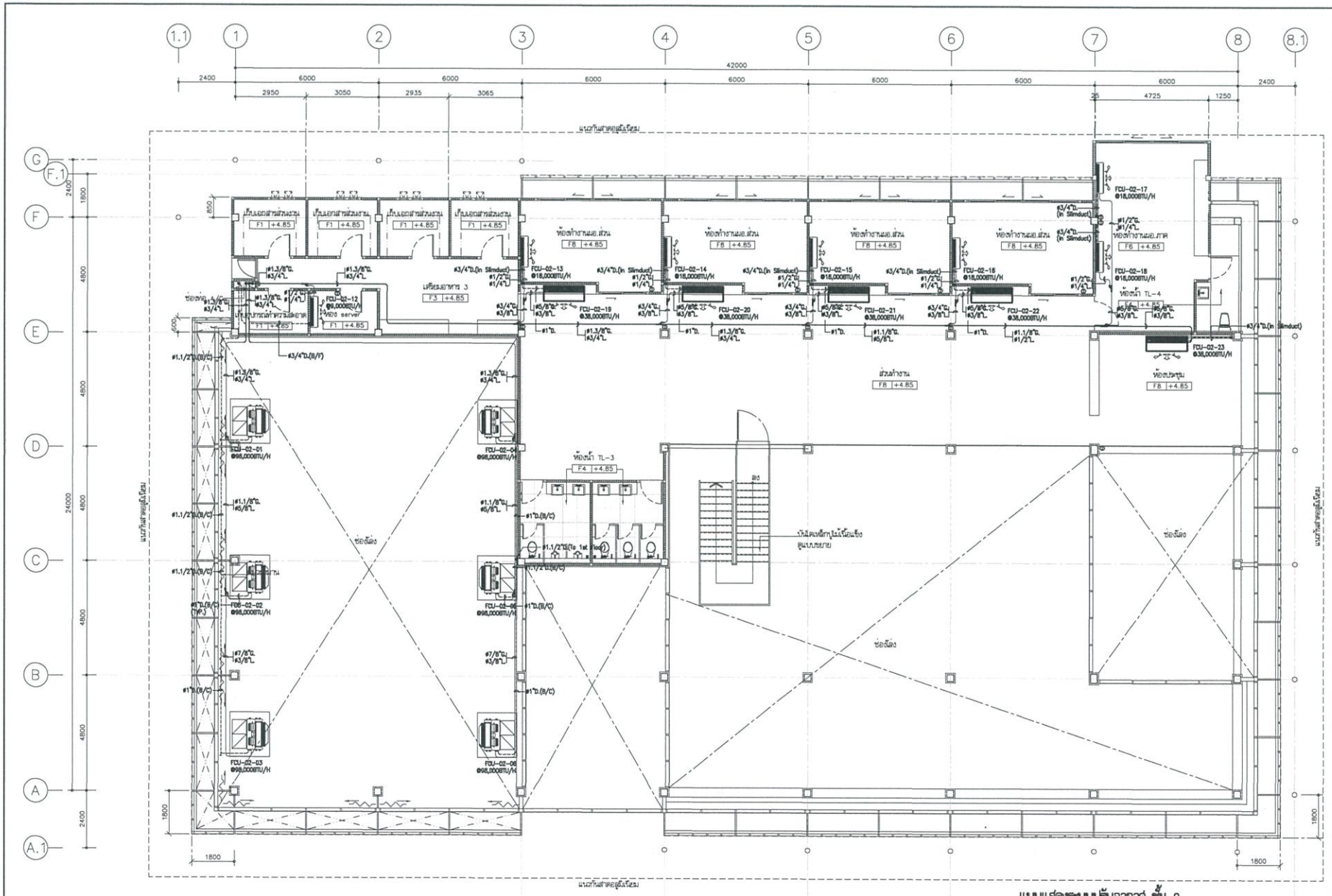

แบบแสดงระบบปรับอากาศ ชั้น 2

มาตราส่วน 1:100

โครงการ PROJECT

ต้นแบบอาคารสำนักงาน กสทช.
ในส่วนภูมิภาค พร้อมสิ่งปลูกสร้างประกอบ

กสทช.

เจ้าของ OWNER

สำนักงานกิจการสายงานโทรคมนาคมและกิจการโทรทัศน์ส่วนภูมิภาค
ที่อยู่ : 87 ถนนพหลโยธิน ซอย 8 แขวงสามเสนใน เขตพญาไท กทม. 10400
โทรศัพท์ : 0 2670 8888

ต้นแบบสำนักงาน กสทช. ส่วนภาค

ปริษัท สถาปนิกชุมชนและสิ่งแวดล้อม อาคเรนิตย์ จำกัด
ARCHOMUNITY COMMUNITY & ENVIRONMENTAL ARCHITECT CO.,LTD.
367 ซ. สุขุมวิท ซอยสุขุมวิท 25 แขวงคลองตันเหนือ เขตวัฒนา กทม. 10110
โทร. : +66 2 480 4748 54 แฟกซ์ : +66 2 480 4742
อีเมล์ : archi@arcomunity.co.th www.arcomunity.co.th

ผู้ออกแบบ DESIGN TEAM

ผู้จัดการโครงการ	PROJECT MANAGER
วิทิตน์ จักรพาล	ส-สถ. 1453
สถาปนิก	ARCHITECT
พงศกร ศุภเวิทกา	ภ-สถ. 6943
วิศรา มยุรพิทย์	
ภูมิสถาปนิก	LANDSCAPE DESIGNER
ชัชวิณ ชิ่ง	ภ-สถ.149
จันทร์ทิพาณน จิตต์ประเสริฐ	ภ-สถ.301
วิศวกรโครงสร้างและเสถียรภาพ	STRUCTURAL ENGINEER
ชานุณรงค์ ปรีชาพิทยุ์	สย. 5892
วทันต์ แสงศรี	สย.9670
ธงชัย บุญเกิด	สย. 11703

FUSION CONSULTANTS

ปริษัท ฟิวชั่น คอนซัลแตนท์ จำกัด
27/26 ซอยสุขุมวิท 26 ถนนสุขุมวิท 4
แขวงคลองตัน เขตคลองเตย กรุงเทพฯ 10110
โทรศัพท์ 0-2392-5373-6 โทรสาร 0-2392-2641
E-mail : fusion@fusionconsultants.co.th

วิศวกรออกแบบปรับอากาศและระบายอากาศ	MECHANICAL ENGINEER
ยุทิศร ตันติปิทยล์ยุล	วก.576
วิศวกรออกแบบสุขาภิบาลและดับเพลิง	SANITARY ENGINEER
ยุทิศร ตันติปิทยล์ยุล	วส.67
ศุภชาย แก้วปทิญญ์	สส.3690
วิศวกรออกแบบไฟฟ้า	ELECTRICAL ENGINEER
พิชญะ จันทราบุตร์	วฟก.613
ชัยพร โชคมาลุ	ภฟก.47006
ธนเดิศ ชัยเลส	ภฟก.49996

รายการแก้ไข	REVISIONS
ครั้งที่	รายละเอียด	วัน/เดือน/ป

KEY PLAN

รหัสโครงการ	PROJECT'S CODE
1703AR_กสทช ภูมิภาค	
แบบแสดง	DRAWING TITLE
แบบแสดงระบบปรับอากาศ ชั้น 2	
มาตราส่วน : 1:100	หมายเลขแบบ
ตรวจสอบ :	VAC-05
อนุมัติ :	
วันที่ : 28 มิถุนายน 2560	

Note:
Title Drawing is Copyrighted. All Contractors must check all dimensions on site. Only figured dimensions and grid lines are to be worked from. Discrepancies must be reported immediately to the Architect or Engineer concerned before proceeding.

แบบขนาด A2 มาตราส่วน เป็นไปตามแบบแสดง

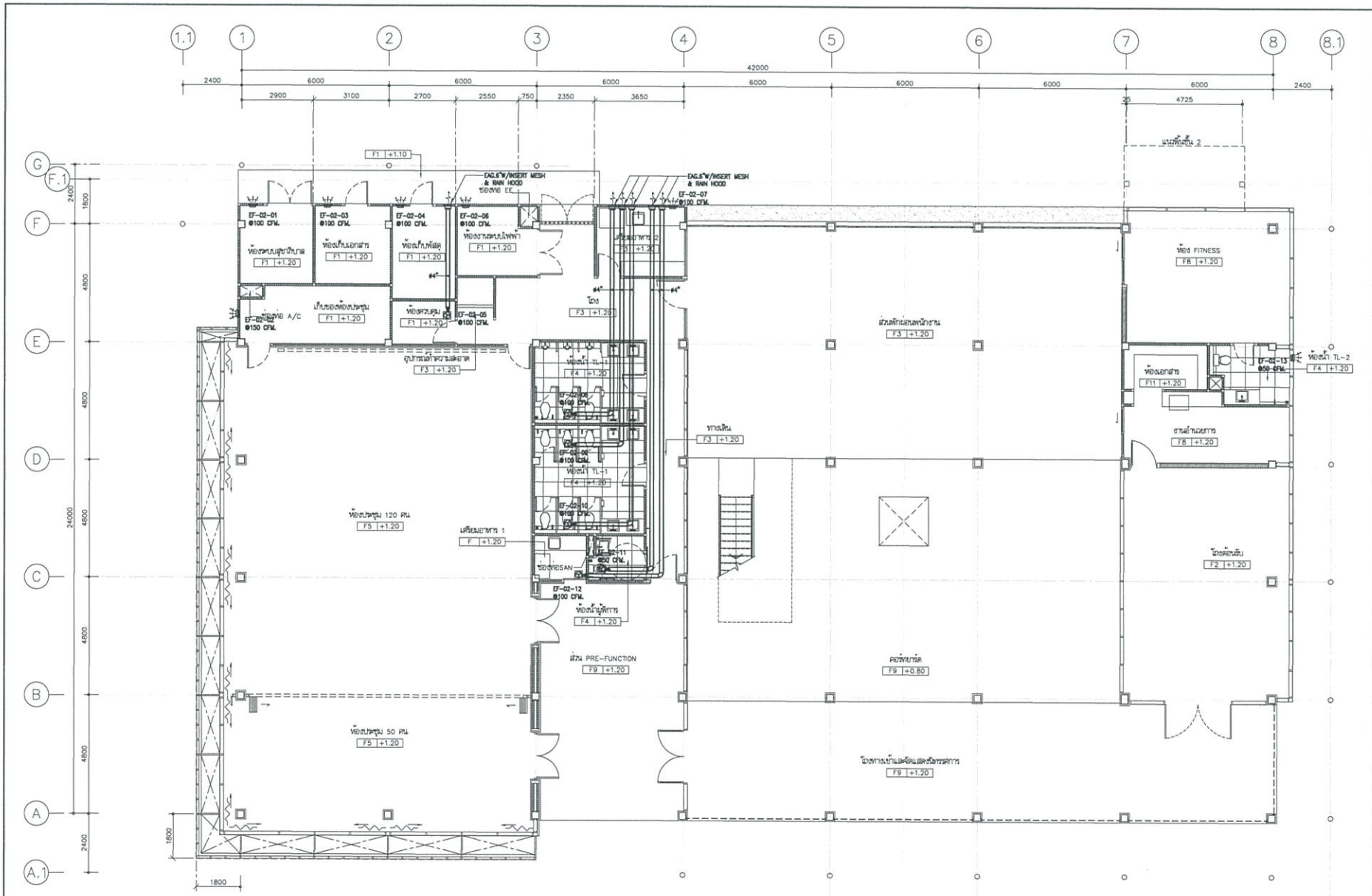

แบบแสดงระบบระบายอากาศ ชั้น 1

มาตราส่วน 1:100

โครงการ PROJECT

ตึกแบบอาคารสำนักงาน กสทช.
ในส่วนภูมิภาค พร้อมสิ่งปลูกสร้างประกอบ

กสทช.

เจ้าของ OWNER

สำนักงานกิจการกระจายเสียงกระจายภาพและโทรทัศน์แห่งชาติภูมิภาค
ที่อยู่ : 87 ถนนพหลโยธิน ซอย 8 แขวงสามเสนใน เขตพญาไท กทม 10400
โทรศัพท์ : 0 2670 8888

ตึกแบบสำนักงาน กสทช. ส่วนภาค

ปริษัท สถาปนิกชุมชนและสิ่งแวดล้อม จำกัด
ARCHICOLP COMMUNITY & ENVIRONMENTAL ARCHITECT CO.,LTD.
247 ซ. สุขุมวิท ซอยสุขุมวิท 26 แขวงคลองตัน เขตคลองเตย กทม. 10110
โทร. : +66 2 490 4748 54 แฟกซ์ : +66 2 490 4742
อีเมล์ : architecture@arcolp.co.th www.arcolp.co.th

ผู้ออกแบบ DESIGN TEAM

ผู้จัดการโครงการ PROJECT MANAGER
ชัยพัฒน์ จักรพาล ส.ผ. 1453

สถาปนิก ARCHITECT
พงศกร ศุภเจริญกุล ก.ผ. 6943
วิศรา เลขุลิตย์

ภูมิสถาปนิก LANDSCAPE DESIGNER
ชีวิวัฒ ชื่อ ก.ผ.149
พิเชฐพรหม จิตต์เมตตา ก.ผ.301

วิศวกรโครงสร้างและโยธา STRUCTURAL ENGINEER
ธานุเดชพ์ ปิยะพิทยู ผ.ว. 8892
วสันต์ แสงศรี ผ.ว.9670
ธงชัย บุญเกิด ผ.ว. 11703

FUSION CONSULTANTS

ปริษัท ฟิวชั่น คอนซัลแตนท์ จำกัด
อาคาร ธนบุรีทิพย์ ถนนพหลโยธิน 4
แขวงพหลโยธิน เขตพญาไท กรุงเทพฯ 10110
โทรศัพท์ 0-2202-5370-6 โทรสาร 0-2202-2941
E-mail : fusion@fusionconsultants.co.th

วิศวกรระบบปรับอากาศและระบายอากาศ MECHANICAL ENGINEER
ศุภโรค ลิมปิทะเล่ายุล ว.ว.576

วิศวกรระบบสุขาภิบาลและดับเพลิง SANITARY ENGINEER
ศุภโรค ลิมปิทะเล่ายุล ว.ส.67
ศุภกรณ์ แก้วปพิทยู ส.ส.3890

วิศวกรงานพบปะไฟฟ้า ELECTRICAL ENGINEER
ทิรกุล จิตตรานุเคราะห์ ภท.613
ชัยพร ไกรมาลุ ภท.47006
ธนเมิลท์ ช่อเลย ภท.49996

รายการแก้ไข REVISIONS

ครั้งที่	รายละเอียด	วัน/เดือน/ปี

KEY PLAN

ชื่อโครงการ PROJECT'S CODE
1703AR_กสทช ภูมิภาค

แบบแสดง DRAWING TITLE
แบบแสดงระบบระบายอากาศ ชั้น 1

มาตราส่วน: 1:100
ตรวจสอบ :
อนุมัติ :
วันที่ : 28 มิถุนายน 2560

หมายเลขแบบ
VAC-06

Notes
This Drawing is Copyrighted. All Contractors must check all dimensions on site. Only figured dimensions and grid lines are to be worked from. Discrepancies must be reported immediately to the Architect or Engineer concerned before proceeding.

แบบขนาด A2 มาตราส่วน เป็นไปตามแบบแสดง

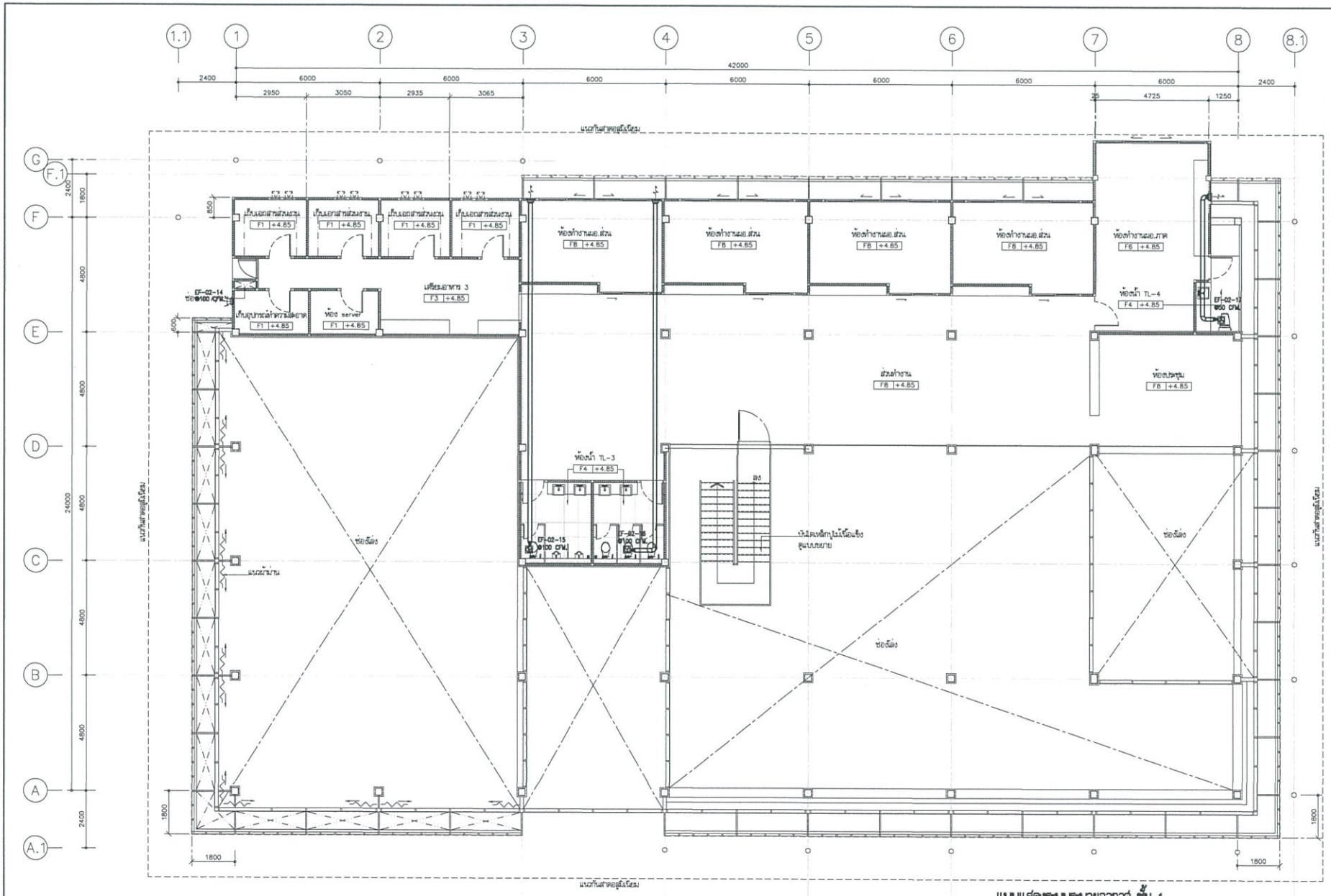

แบบแสดงระบบระบายอากาศ ชั้น 1

มาตราส่วน 1:100

โครงการ PROJECT

ต้นแบบอาคารสำนักงาน กสทช.
ในส่วนภูมิภาค พร้อมเชื่อมโยงสร้างประหยัด

กสทช.

เจ้าของ OWNER

สำนักงานคณะกรรมการกิจการโทรคมนาคมแห่งชาติ
ที่อยู่ : 87 ถนนพหลโยธิน ซอย 6 แขวงสามเสนใน เขตพญาไท กทม. 10400
โทรศัพท์ : 0 2670 8888

ต้นแบบสำนักงาน กสทช. ส่วนภาค

บริษัท สถาปนิกชุมชนและสิ่งแวดล้อม อาคเรนิตย์ จำกัด
ARCHCOMLIP COMMUNITY & ENVIRONMENTAL ARCHITECT CO.,LTD.
367 ซ. สุขุมวิท ซอยสุขุมวิท 23 แขวงคลองตัน เขตคลองเตย กทม. 10110
โทร. : +66 2 480 4748 54 แฟกซ์ : +66 2 480 4742
อีเมล์ : narch@narchcomlip.co.th www.narchcomlip.co.th

ผู้ออกแบบ DESIGN TEAM

ผู้จัดการโครงการ PROJECT MANAGER
รัชพันธ์ จักรพาฬ ส-สถ. 1453

สถาปนิก ARCHITECT
พงศ์ชร ศุภเวิศกา ก-สถ. 6943
วิศรา มนุชพิทย์

ภูมิสถาปนิก LANDSCAPE DESIGNER
ชัชวัล ชิง ก-สถ.149
ชัยเกียรติ์ ชิตเม่งเจริญ ก-สถ.301

วิศวกรโครงสร้างและโยธา STRUCTURAL ENGINEER
ชาญณรงค์ ปับพลิตญู สย. 8892
วสันต์ แสงศรี สย.9670
ธงชัย บุญเกิด สย. 11703

FUSION CONSULTING

บริษัท ฟิวชั่น คอนซัลแตนท์ จำกัด
ชั้น 7/20 ซอยสุขุมวิท ถนนสุขุมวิท 4
แขวงคลองเตย เขตคลองเตย กรุงเทพฯ 10110
โทรศัพท์ 0-2392-5370-6 โทรสาร 0-2392-2641
E-mail : fusion@fusionconsultants.co.th

วิศวกรเครื่องกลระบบปรับอากาศและระบายอากาศ MECHANICAL ENGINEER
สุทัศ ตันติวิทยเมธีกุล ว.1.578

วิศวกรเครื่องกลสุขาภิบาลและดับเพลิง SANITARY ENGINEER
สุทัศ ตันติวิทยเมธีกุล ฆ.87
คุณากร แก้วบพิตญู กส.3890

วิศวกรไฟฟ้า ELECTRICAL ENGINEER
พิชญ์ ชัยสรานุพันธ์ ภฟ.613
ชัยพร ไวทยานุ ภฟ.47006
ธนเดิศ ชัยรส ภฟ.49996

รายการแก้ไข REVISIONS

ครั้งที่	รายละเอียด	วัน/เดือน/ปี

KEY PLAN

ชื่อโครงการ PROJECT'S CODE
1703AR_กสทช ภูมิภาค

แบบแสดง DRAWING TITLE
แบบแสดงระบบระบายอากาศ ชั้น 2

มาตราส่วน : 1:100
ตรวจสอบ :
อนุมัติ :
วันที่ : 28 มิถุนายน 2560

หมายเลขแบบ
VAC-07

Notes
Title Drawing is Copyrighted. All Contractors must check all dimensions on site. Only figured dimensions and grid lines are to be worked from. Discrepancies must be reported immediately to the Architect or Engineer concerned before proceeding.

แบบขนาด A2 มาตราส่วน เป็นไปตามแบบแสดง

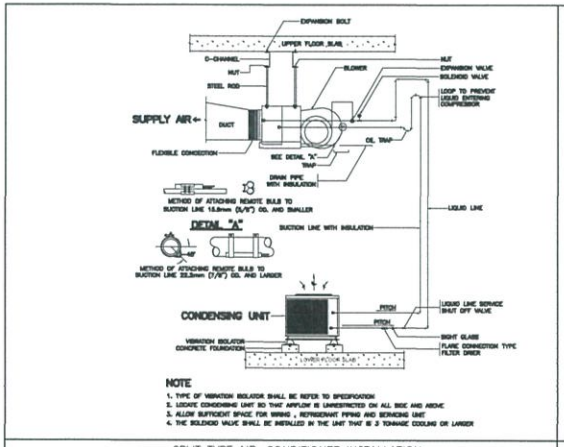

SPLIT TYPE AIR - CONDITIONER INSTALLATION

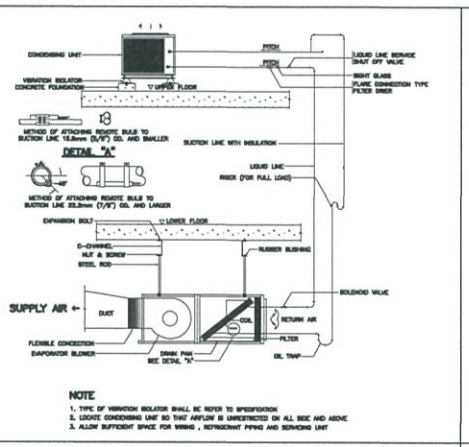

SPLIT SYSTEM

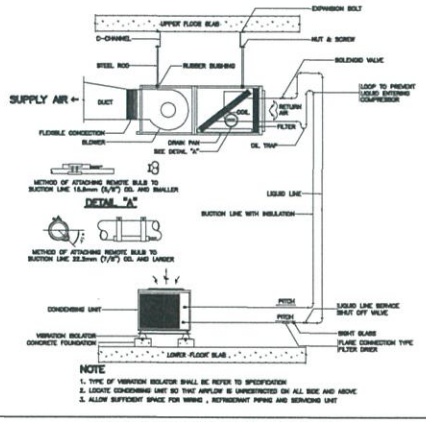

SPLIT TYPE AIR - CONDITIONER INSTALLATION

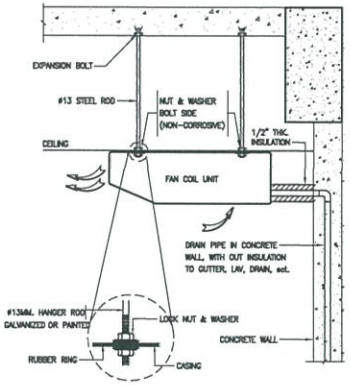

DX. CEILING SUSPENDED TYPE

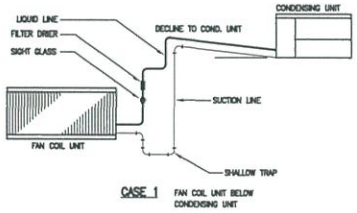

CASE 1 FAN COIL UNIT BELOW CONDENSING UNIT

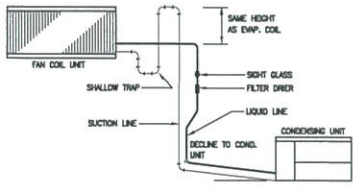

CASE 2 FAN COIL UNIT ABOVE CONDENSING UNIT

DETAIL REFRIGERANT LINE PIPE

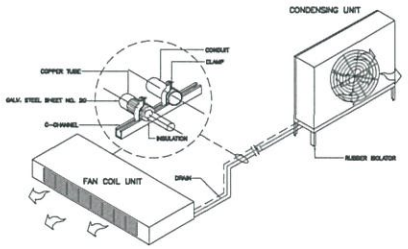

CEILING EXPOSED SPLIT TYPE AIR CONDITIONER DETAIL

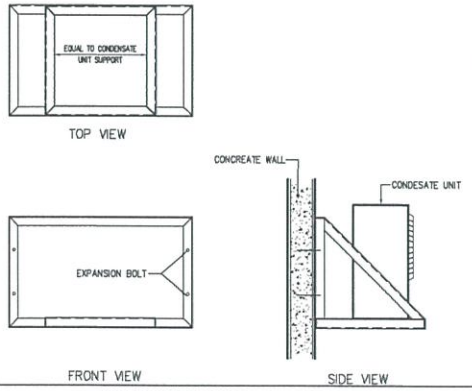

WALL MOUNTED CONDENSING UNIT SUPPORT

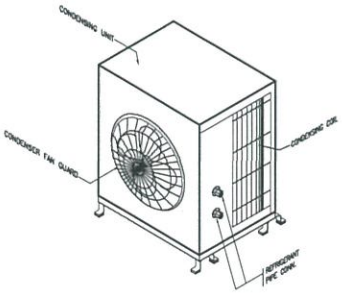

หมายเหตุ

- SUPPORT 504 CONDENSING UNIT FANCOIL UNIT

ให้ติดตั้งตามมาตรฐานของผู้ผลิต

DX-CONDENSING UNIT FOR FCU

โครงการ PROJECT

ต้นแบบอาคารสำนักงาน กสทช.
ในส่วนภูมิภาค พร้อมสิ่งปลูกสร้างประกอบ

กสทช.

เจ้าของ OWNER

สำนักงานกสทช.ภาคตะวันตกเฉียงเหนือ
ที่อยู่ : 87 ถนนมิตรภาพ ซอย 6 แขวงศิลา เขตบางพลัด กทม. 10400
โทรศัพท์ : 0 2670 8888

ต้นแบบสำนักงาน กสทช. ส่วนภาค

บริษัท อาร์เอสยูเอสแอนด์เอ็นเวอร์เมนท์ อาคิเตคส์ จำกัด
ARSONSUP COMMUNITY & ENVIRONMENTAL ARCHITECT CO.,LTD.
267 ซ. ถนนวิภาวดีรังสิต 25 แขวงดอนเมือง เขตดอนเมือง กทม. 10210
โทร. : +66 2 490 4748 54 แฟกซ์ : +66 2 490 4742
อีเมลล์ : architect@arsonsup.in.th www.arsonsup.co.th

ผู้ออกแบบ DESIGN TEAM

ผู้จัดการโครงการ		PROJECT MANAGER
วิทยัณน์ จักรพราภา		ส-สถ. 1453
สถาปนิก		ARCHITECT
พงศกร ตุ้งประไพ		ก-สถ. 6943
วิศรา เผดุงเดิด		
ภูมิสถาปนิก		LANDSCAPE DESIGNER
ชื่นชีล ชื่อ		ภ-สถ.149
พิมพ์พรรณ		ภ-สถ.301
วิศวกรโครงสร้างและเสถียรภาพ		STRUCTURAL ENGINEER
ชาญณรงค์ ปัประพิทยู		สถ. 6862
วลิเดต์ แสงศรี		สถ.9670
ธงชัย บุญเกิด		สถ. 11703

FUSION CONSULTANTS
บริษัท ฟิวชั่น คอนซัลแตนท์ จำกัด
81/25 ซอยอุดมสุข ถนนสุขุมวิท 4
แขวงพระโขนง เขตพระโขนง กรุงเทพฯ 10110
โทรศัพท์ 0-2392-5375-6 โทรสาร 0-2392-2641
E-mail : fusion@fusionconsultants.co.th

วิศวกรรมเครื่องกลและปรับอากาศ		MECHANICAL ENGINEER
ยุทิพร ยิ่งสิริพรสุวัฒน์		วก.578
วิศวกรรมสุขาภิบาลและดับเพลิง		SANITARY ENGINEER
ยุทิพร ยิ่งสิริพรสุวัฒน์		วส.87
ศุภอรรถ แก้วบุตรินทร์		วส.3890
วิศวกรรมไฟฟ้า		ELECTRICAL ENGINEER
พิชญะ จันทราบูลย์		วฟก.613
ชัยพร ไกรเมฆ		ภฟก.47006
ธนภัทร์ ชื่อเล		ภฟก.49996

รายการแก้ไข REVISIONS

ครั้งที่	รายละเอียด	วัน/เดือน/ป

KEY PLAN

รหัสโครงการ PROJECT'S CODE
1703AR_กสทช ภูมิภาค

แบบแสดง DRAWING TITLE
แบบแสดงการติดตั้งหัวจ่าย 1

มาตราส่วน: NTS.	หมายเลขแบบ
ตรวจสอบ :	VAC-08
อนุมัติ :	
วันที่ : 28 มิถุนายน 2560	

Notes
Title Drawing is Copyrighted. All Contractors must check all dimensions on site. Only figured dimensions and grid lines are to be worked from. Discrepancies must be reported immediately to the Architect or Engineer concerned before proceeding.

แบบขนาด A2 มาตราส่วน เป็นไปตามแบบแสดง

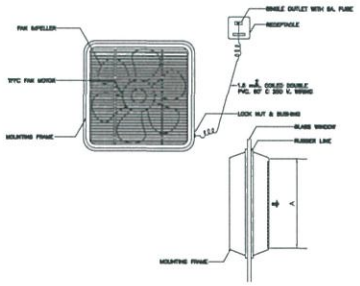

PROPELLER FAN (WINDOW MOUNTED)

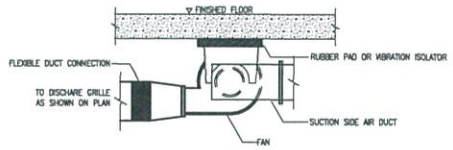

CENTRIFUGAL FAN

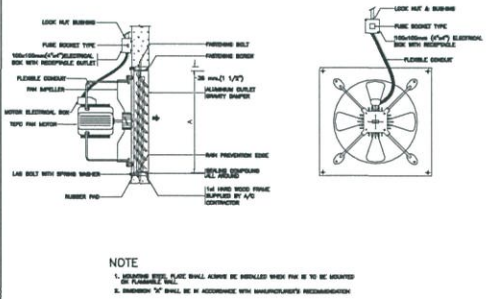

PROPELLER FAN (INDUSTRIAL TYPE)

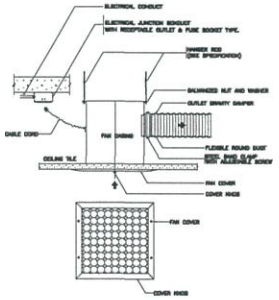

CEILING EXHAUST FAN

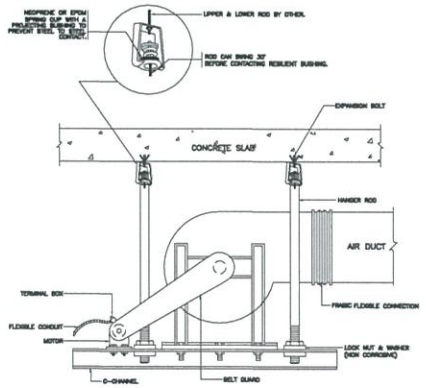

AIR HANDLING FLOOR MOUNTED (VERTICAL)

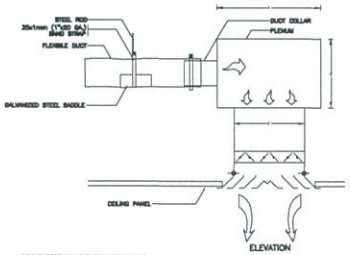

NECK SIZE	A	B
8"x8"	13"	8"
10"x10"	16"	10"
12"x12"	17"	12"
14"x14"	19"	14"
16"x16"	21"	16"

SQUARE CEILING DIFFUSER WITH PLENUM

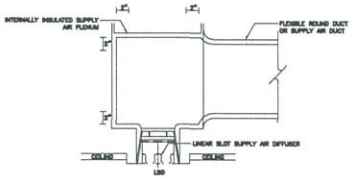

SLOT LINEAR DIFFUSER WITH PLENUM

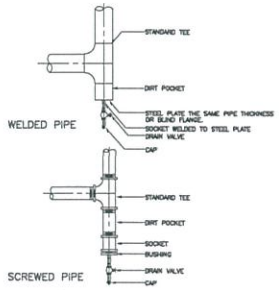

PIPE RISER DRAIN CONNECTIONS DETAILS

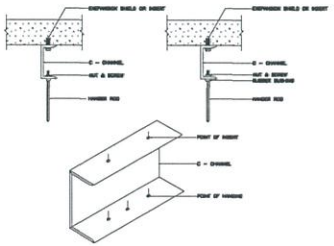

METHODS OF BUILDING ATTACHMENT TO VARIOUS TYPES OF STRUCTURES

โครงการ PROJECT

ต้นแบบอาคารสำนักงาน กสทช.
ในส่วนภูมิภาค พร้อมสิ่งปลูกสร้างประกอบ

กสทช.

เจ้าของ OWNER

สำนักงานกิจการสายตรวจและวิศวกรรมชื่นความถี่และภูมิภาค
ที่อยู่ : 87 ถนนพหลโยธิน 1055 ซ. แจ้งสว่างแก้ว เขตหนองจอก กทม. 10400
โทรศัพท์ : 0 2670 8888

ต้นแบบสำนักงาน กสทช. ส่วนภาค

บริษัท อาร์ซ่าคอมมูนิตี้แอนด์เอ็นวิรอนเมนตัลแอ็ด อาคิเตคส์ จำกัด
ARSOMSUP COMMUNITY & ENVIRONMENTAL ARCHITECT CO.,LTD.
397 ซ. ลาดพร้าวพัฒน์ 23 แขวงลาดพร้าว เขตบางกะปิ กทม. 10150
โทร. : +66 2 490 4748 54 แฟกซ์ : +66 2 490 4742
อีเมลล์ : architecture@arsomsup.co.th www.arsomsup.co.th

ผู้ออกแบบ DESIGN TEAM

ผู้จัดการโครงการ PROJECT MANAGER		
รัตติยา จักรพรรดา		ส-สถ. 1453
สถาปนิก ARCHITECT		
พงศกร ตุ้มปรีชา		ก-สถ. 6943
วิศรา ผดุงสิทธิ์		
ภูมิสถาปนิก LANDSCAPE DESIGNER		
ชัชชัย ชัง		ภ-สถ.149
พิมพ์พรรณ พิทยาวงศ์		ภ-สถ.301
วิศวกรโครงสร้างและผู้เขา STRUCTURAL ENGINEER		
ชาญณรงค์ ปัทมศิริญ		สถ. 8892
วสิต์ แสงศรี		สถ.9670
ธงชัย บุญเกิด		สถ. 11703

FUSION CONSULTANTS
บริษัท ฟิวชั่น คอนซัลแตนท์ จำกัด
81/25 ซอยสุทัศน์ ถนนสาทรใต้ 4
แขวงทุ่งมหาเมฆ เขตสาทร กรุงเทพฯ 10110
โทรศัพท์ 0-2392-5375-6 โทรสาร 0-2392-2641
E-mail : fusion@fusionconsultants.co.th

วิศวกรควบคุมปรับอากาศ และระบายอากาศ MECHANICAL ENGINEER		
สุทัศน์ ลิ้มสิริพงษ์กุล		วก.578
วิศวกรควบคุมสุขาภิบาล และดับเพลิง SANITARY ENGINEER		
สุทัศน์ ลิ้มสิริพงษ์กุล		วส.67
คุณากร แก้วปลดิษฐ์		วส.3890
วิศวกรอาวุโสควบคุมไฟฟ้า ELECTRICAL ENGINEER		
พิชญะ จิตรานุวัฒน์		วฟก.613
ชัยพร ไกษมาฐ		ภฟก.47006
ธนมิตร์ ชัยยส		ภฟก.49996

รายการแก้ไข REVISIONS

ครั้งที่	รายละเอียด	วัน/เดือน/ปี

KEY PLAN

รหัสโครงการ PROJECT'S CODE

1703AR_กสทช ภูมิภาค

แบบแสดง DRAWING TITLE

แบบแสดงการติดตั้งทั่วไป 2

มาตราส่วน: NTS.	หมายเลขแบบ
ตรวจสอบ :	VAC-09
อนุมัติ :	
วันที่ : 28 ธันวาคม 2560	

Notes
This Drawing is Copyrighted. All Contractors must check all dimensions on site. Only figured dimensions and grid lines are to be worked from. Discrepancies must be reported immediately to the Architect or Engineer concerned before proceeding.

แบบขนาด A2 มาตราส่วน เป็นไปตามแบบแสดง

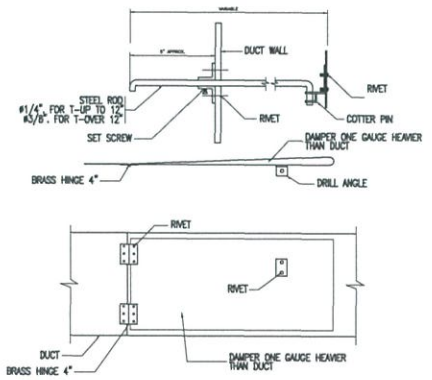

SPLITTER DAMPER DETAIL

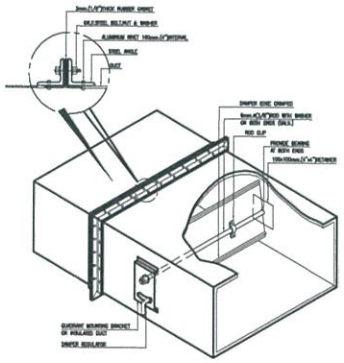

SINGLE BLADE VOLUME DAMPER

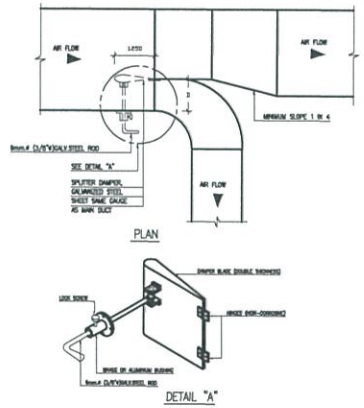

SPLITTER DAMPER

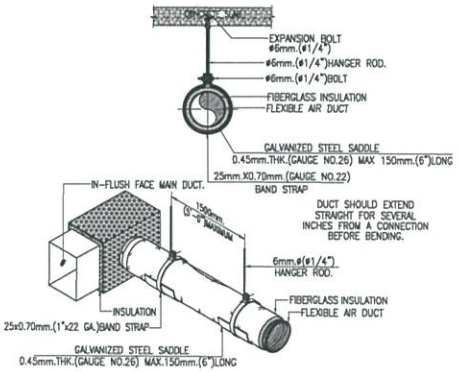

HANGING OF FLEXIBLE AIR DUCT

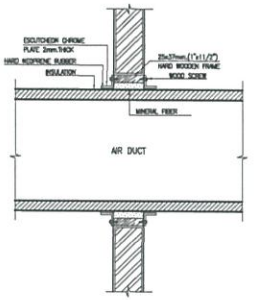

DUCT PASS THRU WALL

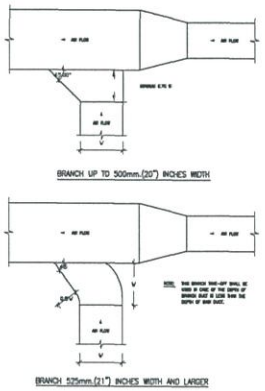

RETURN AND EXHAUST AIR DUCT BRANCH TAKE-OFF

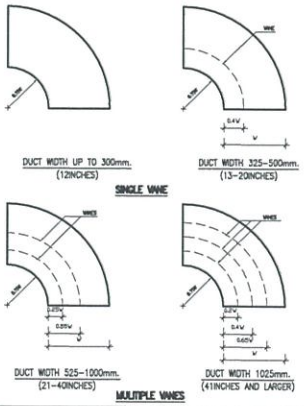

ROUND ELBOW TURNING VANES

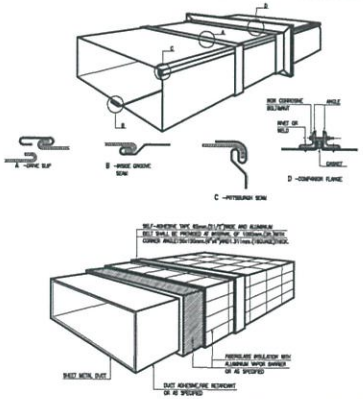

RECTANGULAR DUCT CONSTRUCTION

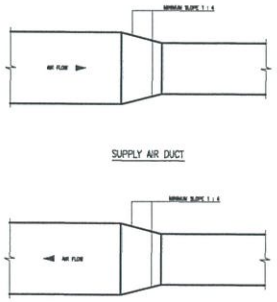

RETURN AND EXHAUST AIR DUCT BRANCH TAKE-OFF

โครงการ PROJECT

ต้นแบบอาคารสำนักงาน กสทช.
ในส่วนภูมิภาค พร้อมสิ่งปลูกสร้างประกอบ

กสทช.

เจ้าของ OWNER

สำนักงานกิจการกระจายเสียงและกิจการโทรทัศน์ส่วนภูมิภาค
ที่อยู่ : 87 ถนนพหลโยธิน ซอย 8 แขวงสามเสนใน เขตพญาไท กทม 10400
โทรศัพท์ : 0 2670 8888

ต้นแบบสำนักงาน กสทช. ส่วนภาค

ปริษัท อาราม-ภูมิภาคและสิ่งแวดล้อม อาคารสถิตย์ จำกัด
ARSOMALP COMMUNITY & ENVIRONMENTAL ARCHITECT CO.,LTD.
267 ซ. ลาดพร้าวเสนีย์ 25 แขวงสามเสนใน เขตพญาไท กทม. 10150
โทร : +66 2 490 4748 54 แฟกซ์ : +66 2 490 4742
อีเมล์ : arch@arsomalp.in.th www.arsomalp.co.th

ผู้ออกแบบ DESIGN TEAM

ผู้จัดการโครงการ PROJECT MANAGER
วิทยัณน์ จักรพาล ส-สถ. 1453

สถาปนิก ARCHITECT
พงศกร ศุภปิยกา ก-สถ. 5943
วัศรา ผลุงสิทธิ์

ภูมิสถาปนิก LANDSCAPE DESIGNER
ชัชวิณ ชัช ภ-สถ.149
พิมพ์พรรณ ทิพย์ยงยศ ภ-สถ.301

วิศวกรโครงสร้างและโยธา STRUCTURAL ENGINEER
ชาญณรงค์ ปัปปศิญฐ์ สย. 8892
วสิษฐ์ แสงศรี สย.9670
ธงชัย บุญเกิด สย. 11703

ปริษัท ฟิวชั่น คอนซัลแตนท์ จำกัด
FUSION CONSULTANTS
ชั้น 7/20 ซอยสุขุมวิท ถนนสุขุมวิท 4
แขวงคลองเตย เขตคลองเตย กรุงเทพฯ 10110
โทรศัพท์ 0-2392-5375-6 โทรสาร 0-2392-2641
E-mail : fusion@fusionconsultants.co.th

วิศวกรควบคุมปรับอากาศ และควบคุมอากาศ MECHANICAL ENGINEER
ศุภโชค ลัมลิปิพงษ์กุล วา.578

วิศวกรควบคุมสุขาภิบาล และดับเพลิง SANITARY ENGINEER
ศุภโชค ลัมลิปิพงษ์กุล วส.67
ศุภอรหต แก้วปัปศิญฐ์ วส.3890

วิศวกรออกแบบไฟฟ้า ELECTRICAL ENGINEER
พิชญะ จันทรานุวัฒน์ วฟก.613
ชัยพร โกมลกุล วฟก.47006
ธนเมิศร์ ช่ออม วฟก.49996

รายการแก้ไข REVISIONS

ครั้งที่	รายละเอียด	วัน/เดือน/ป

KEY PLAN

รหัสโครงการ PROJECT'S CODE
1703AR_กสทช ภูมิภาค

แบบแสดง DRAWING TITLE
แบบแสดงการติดตั้งทั่วไป 3

มาตราส่วน: NTS.
ตรวจสอบ :
อนุมัติ :
วันที่ : 28 ธันวาคม 2560

หมายเลขแบบ
VAC-10

Notes
This Drawing is Copyrighted. All Contractors must check all dimensions on site. Only figured dimensions and grid lines are to be worked from. Discrepancies must be reported immediately to the Architect or Engineer concerned before proceeding.

แบบขนาด A2 มาตราส่วน เป็นไปตามแบบแสดง

สารบัญแบบ

เลขที่แบบ	รายละเอียดแบบ
AV-01	ผังกำหนดแบบระบบโสตทัศนูปกรณ์ AV LAY-OUT PLAN
AV-02	AV INLET-OUTLET PLAN
AV-03	AV CEILING PLAN
AV-04	VISUAL SYSTEM DIAGRAM
AV-05	AUDIO SYSTEM DIAGRAM

รายการครุภัณฑ์

สัญลักษณ์	รายละเอียด	จำนวน
	CONFERENCE MICROPHONE	
	LED DISPLAY 55"	

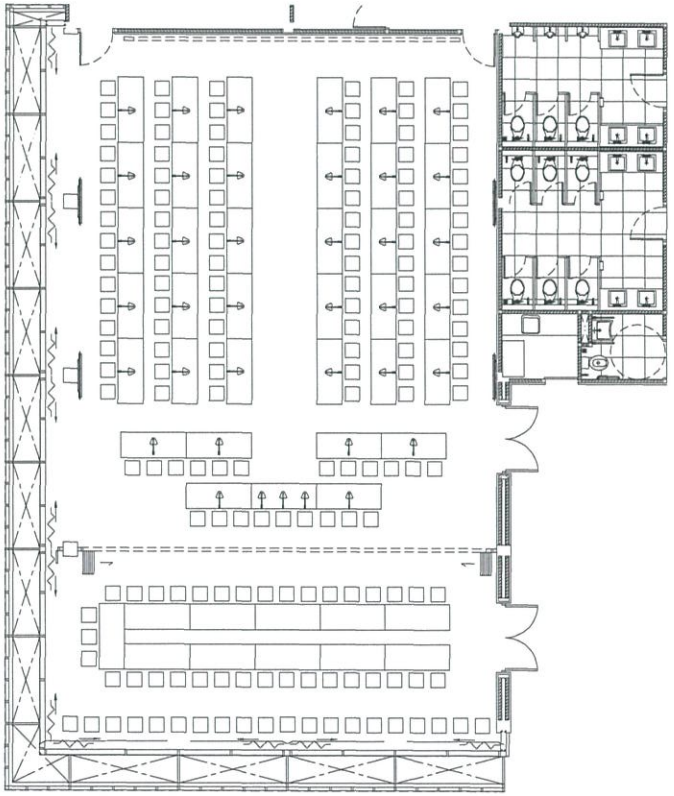

AV LAY-OUT PLAN 1 : 100

กสทช เชียงใหม่

โครงการ PROJECT

ต้นแบบอาคารสำนักงาน กสทช.
ในส่วนภูมิภาค พร้อมสิ่งปลูกสร้างประกอบ

กสทช.

เจ้าของ OWNER

สำนักอำนวยการสายงานบริหารทรัพยากรและภูมิภาค
ที่อยู่ : 87 ถนนพหลโยธิน ซอย 6 แขวงสามเสนใน เขตพญาไท กทม 10400
โทรศัพท์ : 0 2670 8888

ต้นแบบสำนักงาน กสทช. ส่วนภาค

บริษัท อาราบีการชุมชนและสิ่งแวดล้อม อาคิเตคส์ จำกัด
ARSONSUP COMMUNITY & ENVIRONMENTAL ARCHITECT CO.,LTD.
397 ซ. ถนนลิขสิทธิ์ 23 แขวงดาวคะนอง เขตบางกอกใหญ่ กทม. 10150
โทร : +66 2 480 4746 54 แฟกซ์ : +66 2 480 4742
อีเมล์ : arch@arsonsup.co.th www.arsonsup.co.th

ผู้ออกแบบ DESIGN TEAM

ผู้จัดการโครงการ PROJECT MANAGER
รัตติยนต์ จักรพงศา ส-สถ. 1453

สถาปนิก ARCHITECT
พงศกร ตุ้มปักกา ก-สถ. 6943
วิศรา สมุดเดิศ

ภูมิสถาปนิก LANDSCAPE DESIGNER
ชัยนิล ชื่อ ก-สถ.149
พิเมฆ พรหมงาม ก-สถ.301

วิศวกรโครงสร้างและโยธา STRUCTURAL ENGINEER
ชาญณรงค์ ปัญจพิชญ์ สย. 8892
วสิทต์ แสงศรี สย.9670
ธงชัย บุญเกิด สย. 11703

FUSION CONSULTANTS
บริษัท ฟิวชั่น คอนซัลแตนท์ จำกัด
อาคาร 25 ซอยสุขุมวิท ถนนสุขุมวิท 4
แขวงคลองตัน เขตคลองตัน กรุงเทพฯ 10110
โทรศัพท์ 0-2392-5375-6 โทรสาร 0-2392-2641
E-mail : fusion@fusionconsultants.co.th

วิศวกรเครื่องกลปรับอากาศ และระบายอากาศ MECHANICAL ENGINEER
ศุภโชค ลิมสิริวรเชาวกุล วก.578

วิศวกรเครื่องกลสุขาภิบาล และดับเพลิง SANITARY ENGINEER
ศุภโชค ลิมสิริวรเชาวกุล วส.87
ศุภอรพร แก้วปัญจิญญ์ วส.3890

วิศวกรงานเครื่องไฟฟ้า ELECTRICAL ENGINEER
พิชญะ จันทรานุวัฒน์ วฟก.613
ชัยพร ไกรเมฆ วฟก.47006
ณณัฐต์ ช่อเผล วฟก.49996

รายการแก้ไข REVISIONS

ครั้งที่	รายละเอียด	วัน/เดือน/ปี

KEY PLAN

รหัสโครงการ PROJECT'S CODE
1703AR_กสทช ภูมิภาค

แบบแสดง DRAWING TITLE

ผังกำหนดแบบระบบโสตทัศนูปกรณ์
AV LAY-OUT PLAN

มาตราส่วน :
ตรวจสอบ :
ภูมิปัติ :
วันที่ : 28 พฤศจิกายน 2560

หมายเลขแบบ
AV-01

Notes
This Drawing is Copyrighted. All Contractors must check all dimensions on site. Only figured dimensions and grid lines are to be worked from. Discrepancies must be reported immediately to the Architect or Engineer concerned before proceeding.

แบบขนาด A2 มาตราส่วน เป็นไปตามแบบแสดง

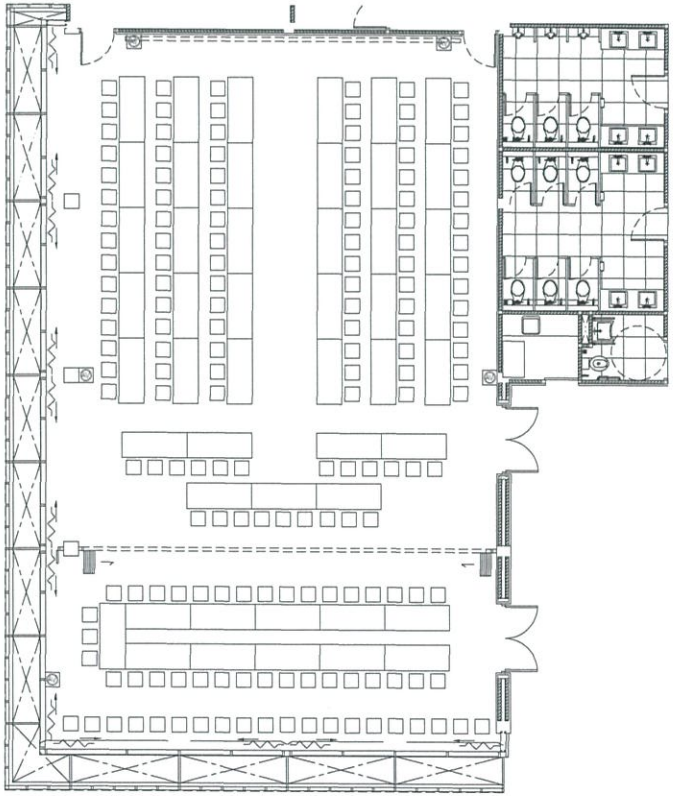

AV INLET-OUTLET PLAN 1 : 100

กสทช เชียงใหม่

รายการครุภัณฑ์		
สัญลักษณ์	รายละเอียด	จำนวน
AV	AV INLET-OUTLET	

โครงการ PROJECT

ต้นแบบอาคารสำนักงาน กสทช.
ในส่วนภูมิภาค พร้อมสิ่งปลูกสร้างประกอบ

กสทช.

เจ้าของ OWNER

สำนักงานกองทุนการส่งเสริมกิจการโทรคมนาคมเพื่อความเสมอภาคทางสังคม

ที่อยู่ : 87 ถนนพหลโยธิน ซอย 8 แขวงสามเสนใน เขตพญาไท กทม. 10400
โทรศัพท์ : 0 2670 8888

ต้นแบบสำนักงาน กสทช. ส่วนภูมิภาค

บริษัท สถาปนิกชุมชนและสิ่งแวดล้อม อาร์คิเทคส์ จำกัด
ARCHONSHIP COMMUNITY & ENVIRONMENTAL ARCHITECT CO.,LTD.
397 ซ. ถนนอินทรพิทัก 25 แขวงดาวคะนอง เขตบางกอกใหญ่ กทม. 10150
โทร : +66 2 490 4746 54 แฟกซ์ : +66 2 490 4742
อีเมล์ : architecture@archonship.co.th www.archonship.co.th

ผู้ออกแบบ DESIGN TEAM

ผู้จัดการโครงการ PROJECT MANAGER
วิทยัณน์ จักรพงษา ส-สถ. 1453

สถาปนิก ARCHITECT
พงศ์ศร คุ้มปรีชา ก-สถ. 6943
วิศรา มนุงสิทธิ์

ภูมิสถาปนิก LANDSCAPE DESIGNER
ชัยรัตน์ ชัง ก-สถ.1149
พิมพ์พรรณ ทิพย์มงคล ก-สถ.301

วิศวกรโครงสร้างและโยธา STRUCTURAL ENGINEER
ชาญณรงค์ ปัทมศิริญ์ สย. 8892
วสิทต์ แสงศรี สย.9670
ธงชัย บุญภิต สย. 11703

FUSION CONSULTANTS

บริษัท ฟิวชั่น คอนซัลแตนท์ จำกัด
81/23 ซอยลุมพินี ถนนพหลโยธิน 4
แขวงทุ่งพญาไท เขตพญาไท กรุงเทพฯ 10110
โทรศัพท์ 0-2392-3379-6 โทรสาร 0-2392-2641
E-mail : fusion@fusionconsultants.co.th

วิศวกรเครื่องกลและไฟฟ้า MECHANICAL ENGINEER
ศุภโชค ลิขิตวิทยภัทร ว.578

วิศวกรสุขาภิบาล SANITARY ENGINEER
ศุภโชค ลิขิตวิทยภัทร ส.87
ศุภอรรถ แก้วปรีชาญ่ ส.3890

วิศวกรรวมระบบไฟฟ้า ELECTRICAL ENGINEER
พิชญะ จันทรานุวัฒน์ วฟก.613
ชัยพร ไพรมาลุ ภฟก.47006
ธนเดิศ ชัยเลส ภฟก.49996

รายการแก้ไข REVISIONS

ครั้งที่	รายละเอียด	วัน/เดือน/ปี

KEY PLAN

รหัสโครงการ PROJECT'S CODE
1703AR_กสทช ภูมิภาค

แบบแสดง DRAWING TITLE
AV INLET-OUTLET PLAN

มาตราส่วน :
ตรวจสอบ :
อนุมัติ :
วันที่ : 28 มิถุนายน 2560

หมายเลขแบบ
AV-02

Notes
This Drawing is Copyrighted. All Contractors must check all dimensions on site. Only figured dimensions and grid lines are to be worked from. Discrepancies must be reported immediately to the Architect or Engineer concerned before proceeding.

แบบขนาด A2 มาตราส่วน เป็นไปตามแบบแสดง

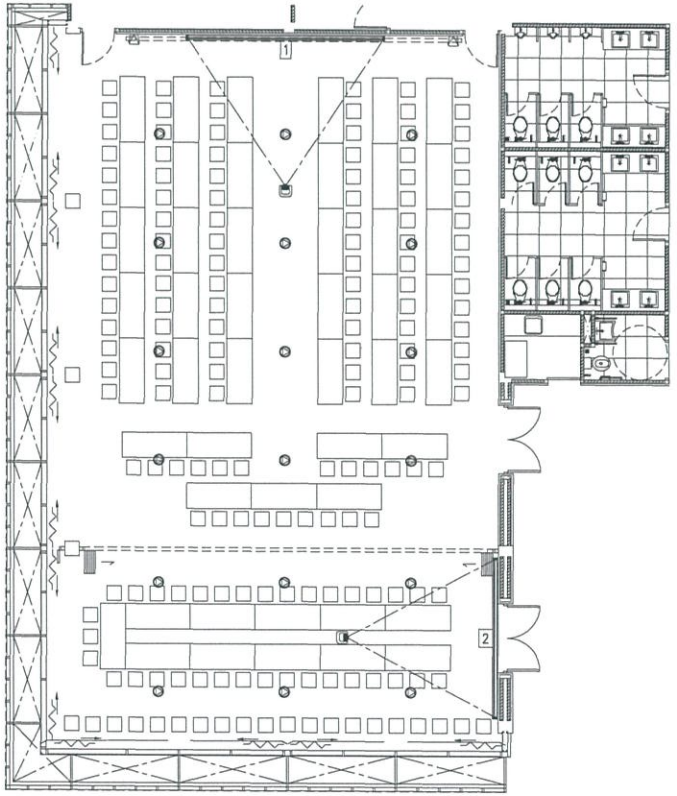

AV CEILING PLAN 1 : 100

กสทช. เชียงใหม่

รายการครุภัณฑ์		
สัญลักษณ์	รายละเอียด	จำนวน
1	MOTORIZED PROJECTION SCREEN 250"	
2	MOTORIZED PROJECTION SCREEN 200"	
	PROJECTOR	
	MAIN SPEAKER	
	CEILING SPEAKER	
	CAMERA	

โครงการ PROJECT

ต้นแบบอาคารสำนักงาน กสทช.
ในส่วนภูมิภาค พร้อมสิ่งปลูกสร้างประกอบ

กสทช.

เจ้าของ OWNER

สำนักอำนวยการสายงานบริหารพื้นที่ความถี่และภูมิภาค
ที่อยู่ : 87 ถนนพหลโยธิน ซอย 6 แขวงสามเสนใน เขตพญาไท กทม. 10400
โทรศัพท์ : 0 2670 8888

ต้นแบบสำนักงาน กสทช. ส่วนภาค

บริษัท สถาปนิกภูมิทัศน์และสิ่งแวดล้อม อาร์คเอสเคป จำกัด
ARCHSCAPE COMMUNITY & ENVIRONMENTAL ARCHITECT CO.,LTD.
207 ซ. ถนนลิขสิทธิ์ 25 แขวงสามเสนใน เขตพญาไท กทม. 10150
โทร : +66 2 490 4748 54 แฟกซ์ : +66 2 490 4742
อีเมลล์ : arch@archscape.co.th www.archscape.co.th

ผู้ออกแบบ DESIGN TEAM

ผู้จัดการโครงการ PROJECT MANAGER
โรจน์ณรงค์ จักรพรหม ส-สถ. 1453

สถาปนิก ARCHITECT
พงศกร สุ่มปรีชา ก-สถ. 6943
วิศรา ผดุงสิทธิ์

ภูมิสถาปนิก LANDSCAPE DESIGNER
ชัชวิณ ชัง ก-สถ.149
พิเมฆพรหม ทิพย์รังษี ก-สถ.301

วิศวกรโครงสร้างและโยธา STRUCTURAL ENGINEER
ชาญณรงค์ ปิยะพิทักษ์ สย. 8892
วสันต์ แสงศรี สย.9670
ยงยัง บุญเกิด สย. 11703

FUSION CONSULTANTS

บริษัท ฟิวชั่น คอนซัลแตนท์ จำกัด
อาคาร ซอยอุดมสุข ถนนสุขุมวิท 4
แขวงคลองเตย เขตคลองเตย กรุงเทพฯ 10110
โทรศัพท์ 0-2392-5375-6 โทรสาร 0-2392-2641
E-mail : fusion@fusionconsultants.co.th

วิศวกรเครื่องกลปรับอากาศ และระบายอากาศ MECHANICAL ENGINEER
ศุภกิจ ลิมสิริพงษ์กุล วก.578

วิศวกรเครื่องกลประปาและสุขาภิบาล SANITARY ENGINEER
ศุภกิจ ลิมสิริพงษ์กุล วส.87
คุณากร แก้วปลื้มจู่ วส.3890

วิศวกรงานระบบไฟฟ้า ELECTRICAL ENGINEER
พิชญะ จันทรานุวัฒน์ วฟก.613
ชัยพร ไกรเมาลู วฟก.47006
ณณิเดช ช่อแพ วฟก.49996

รายการแก้ไข REVISIONS

ครั้งที่	รายละเอียด	วัน/เดือน/ป

KEY PLAN

รหัสโครงการ PROJECT'S CODE
1703AR_กสทช ภูมิภาค

แบบแสดง DRAWING TITLE
AV CEILING PLAN

มาตราส่วน :
ตรวจสอบ :
อนุมัติ :
วันที่ : 28 มิถุนายน 2560

หมายเลขแบบ
AV-03

Notes:
This Drawing is Copyrighted. All Contractors must check all dimensions on site. Only figured dimensions and grid lines are to be worked from. Discrepancies must be reported immediately to the Architect or Engineer concerned before processing.

แบบขนาด A2 มาตราส่วน เป็นไปตามแบบแสดง

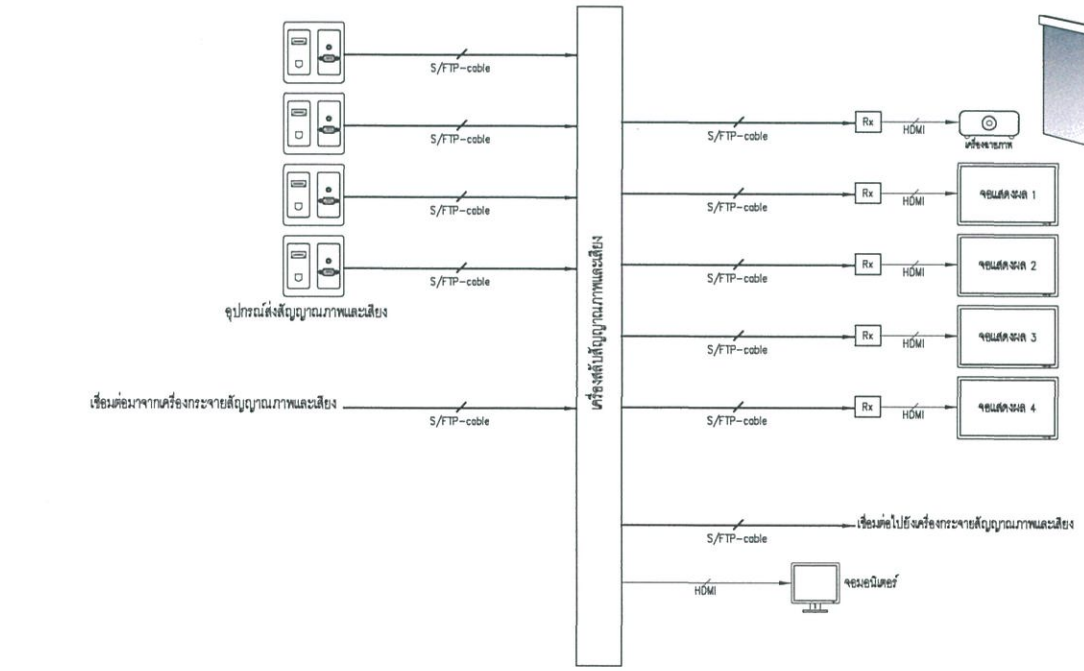

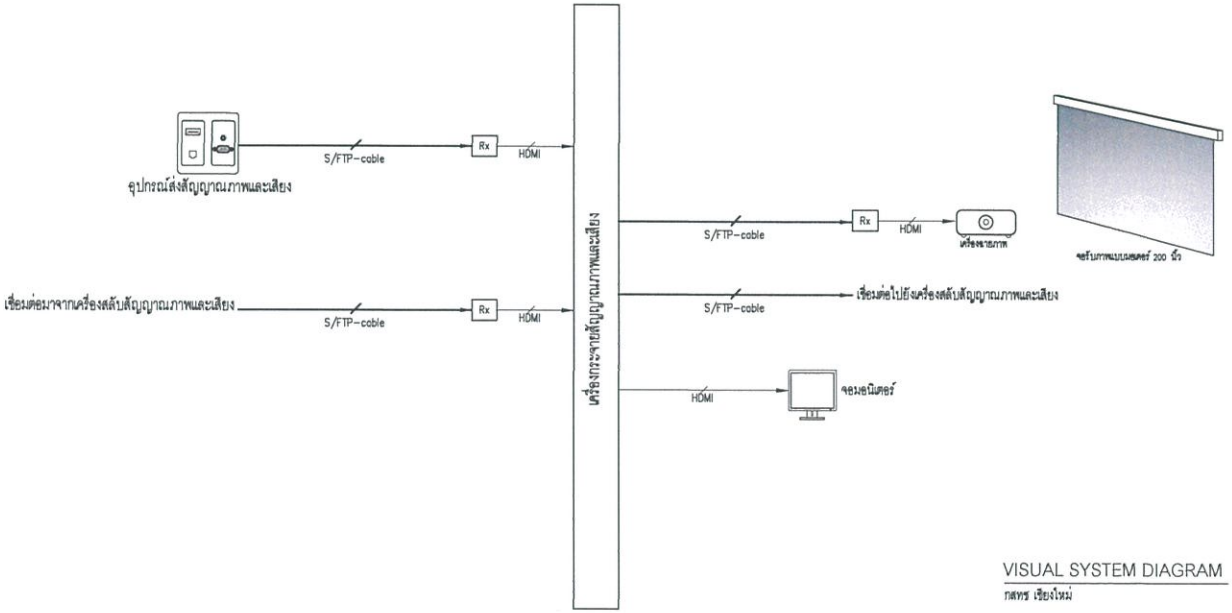

VISUAL SYSTEM DIAGRAM

กสทช เชียงใหม่

โครงการ / PROJECT	ต้นแบบอาคารสำนักงาน กสทช. ในส่วนภูมิภาค พร้อมสิ่งปลูกสร้างประกอบ
เจ้าของ / OWNER	กสทช. สำนักอำนวยการสายงานบริหารพื้นที่ความถี่และภูมิภาค ที่อยู่ : 87 ถนนพหลโยธิน ซอย 8 แขวงสามเสนใน เขตพญาไท กทม. 10400 โทรศัพท์ : 0 2670 8888
	ต้นแบบสำนักงาน กสทช. ส่วนภาค
ผู้ออกแบบ / DESIGN TEAM	ปริษัท สถาปนิกชุมชนและสิ่งแวดล้อม อาคะสถิปป์ จำกัด ARSOMSILP COMMUNITY & ENVIRONMENTAL ARCHITECT CO.,LTD. 397 ซ. สุขุมวิท 25 แขวงคลองตัน เขตคลองเตย กทม. 10110 โทร : +66 2 490 4748-54 แฟกซ์ : +66 2 490 4742 อีเมล์ : arch@arsomsilp.co.th www.arsomsilp.co.th
ผู้จัดการโครงการ / PROJECT MANAGER	วิทพิมล จิรกทหาร ส-สถ. 1453
สถาปนิก / ARCHITECT	พงศกร ตุ้มปรีชา ภ-สถ. 6943 วิศรา มลุธลัยย์
ภูมิสถาปนิก / LANDSCAPE DESIGNER	ชัชนิล ชัง ภ-สถ.149 พิมพ์พรรณ ทิพย์บงกช ภ-สถ.301
วิศวกรโครงสร้างและโยธา / STRUCTURAL ENGINEER	ชาญณรงค์ ปัญจพิชญ์ สย. 8892 วสิเดช แสงศรี สย.9670 ธงชัย บุญบัส สย. 11703
	FUSION CONSULTANTS ปริษัท ฟิวชั่น คอนซัลแตนท์ จำกัด 81/25 ซอยอุดมสิน ถนนพระรามที่ 4 แขวงพระโขนง เขตพระโขนง กรุงเทพฯ 10110 โทรศัพท์ 0-2392-5375-6 โทรสาร 0-2392-2641 E-mail : fusion@fusionconsultants.co.th
วิศวกรออกแบบปรับอากาศ และระบายอากาศ / MECHANICAL ENGINEER	ยุทิตร ลิมปิทะเมธีกุล วก.578
วิศวกรออกแบบสุขาภิบาล และดับเพลิง / SANITARY ENGINEER	ยุทิตร ลิมปิทะเมธีกุล วส.87 คุณอรนา แก้วปัญจิญญ์ วส.3890
วิศวกรออกแบบไฟฟ้า / ELECTRICAL ENGINEER	พิชญะ จันทรานุมิณฑ์ วฟก.613 ชัยพร ไพรมาลุ วฟก1.47006 ณณมิตร์ ชัยเผ วฟก1.49996
รายการแก้ไข / REVISIONS	ครั้งที่ / รายละเอียด / วัน/เดือน/ปี
KEY PLAN	
รหัสโครงการ / PROJECT'S CODE	1703AR_กสทช ภูมิภาค
แบบแสดง / DRAWING TITLE	VISUAL SYSTEM DIAGRAM
มาตราส่วน :	หมายเลขแบบ
ตรวจสอบ :	AV-04
อนุมัติ :	
วันที่ : 28 มิถุนายน 2560	

Notes
This Drawing is Copyrighted. All Contractors must check all dimensions on site. Only figured dimensions and grid lines are to be worked from. Discrepancies must be reported immediately to the Architect or Engineer concerned before proceeding.

แบบขนาด A2 มาตราส่วน เป็นไปตามแบบแสดง

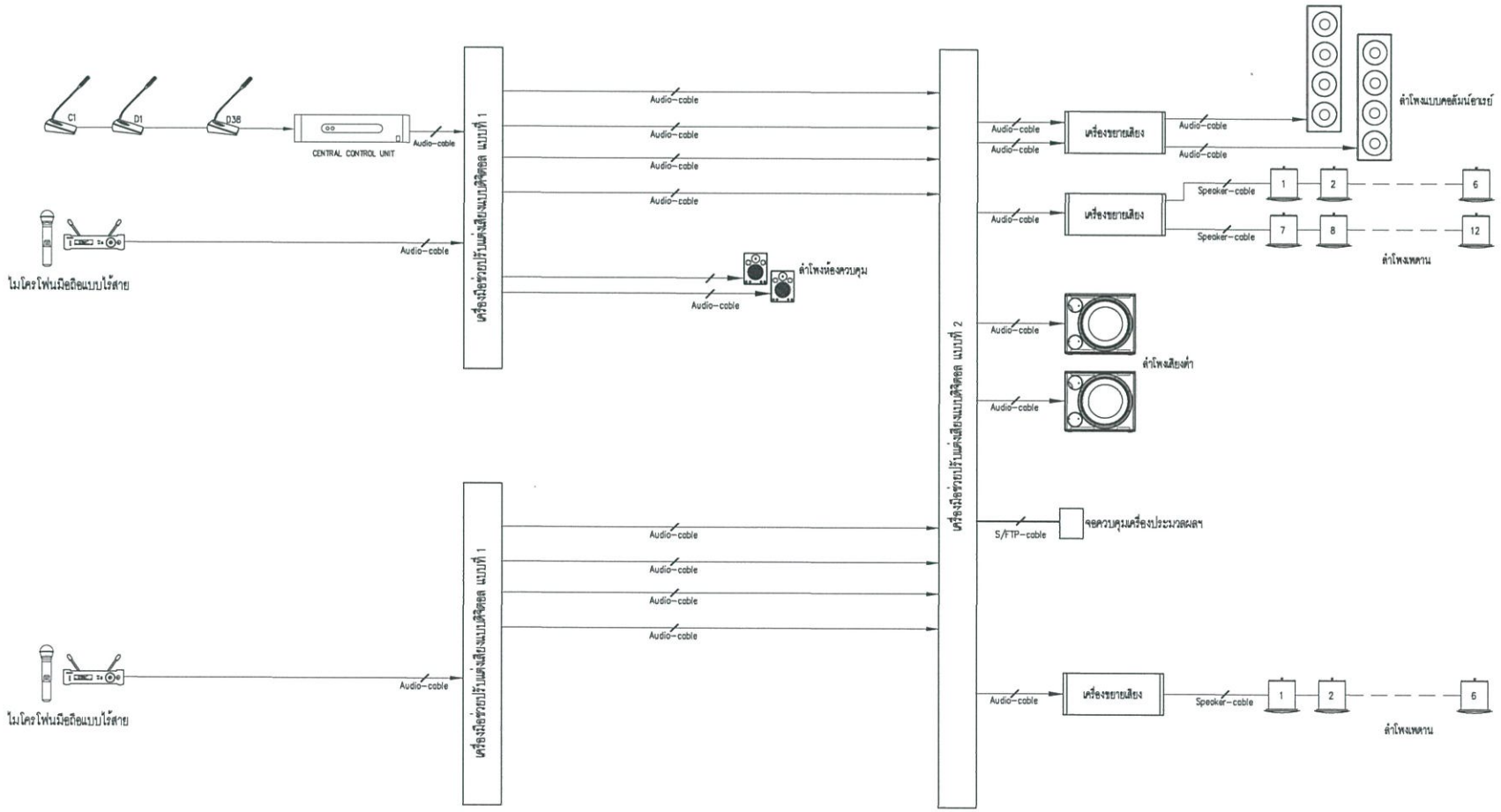

AUDIO SYSTEM DIAGRAM

กสทช เชียงใหม่

โครงการ PROJECT

ต้นแบบอาคารสำนักงาน กสทช.
ในส่วนภูมิภาค พร้อมสิ่งปลูกสร้างประกอบ

กสทช.

เจ้าของ OWNER

สำนักอำนวยการสายงานบริหารพื้นที่ความถี่และภูมิภาค
ที่อยู่ : 87 ถนนพหลโยธิน ซอย 8 แขวงสามเสนใน เขตพญาไท กทม. 10400
โทรศัพท์ : 0 2670 8888

ต้นแบบสำนักงาน กสทช. ส่วนภาค

บริษัท สถาปนิกชุมชนและสิ่งแวดล้อม อาร์คอสเคิลป์ จำกัด
ARCOSCALP COMMUNITY & ENVIRONMENTAL ARCHITECT CO.,LTD.
367 ซ. ถนนนิมมานเหมินท์ 25 แขวงช่างฆ้อง เขตบางซื่อ กทม. 10150
โทร : +66 2 490 4746 54 แฟกซ์ : +66 2 490 4742
อีเมล์ : arch@arcoscalp.in.th www.arcoscalp.co.th

ผู้ออกแบบ DESIGN TEAM

ผู้จัดการโครงการ PROJECT MANAGER
รัตติมณ์ จักรพงษา ส-สถ. 1453

สถาปนิก ARCHITECT
พงศกร ศุภปริญญา ก-สถ. 6943
วิศรา เมฆฉลีย์

สถาปนิกภูมิทัศน์ LANDSCAPE DESIGNER
ชัชวัฒน์ ชัง ก-สถ.149
พิมพ์พรรณ ทิพย์บงกช ก-สถ.301

วิศวกรโครงสร้างและโยธา STRUCTURAL ENGINEER
ชาญณรงค์ ปัญญพิทยุ์ สย. 8892
วศิน์ แสงศรี สย.9670
ธเรศ บุญเกิด สย. 11703

FUSION CONSULTANTS

บริษัท ฟิวชั่น คอนซัลแตนท์ จำกัด
ชั้น/ห้อง ซอยสุขุมวิท ถนนสาทรเหนือ 4
แขวงสาทรเหนือ เขตคลองเตย กรุงเทพฯ 10110
โทรศัพท์ 0-2392-5375-6 โทรสาร 0-2392-2641
E-mail : fusion@fusionconsultants.co.th

วิศวกรควบคุมระบบปรับอากาศ และระบายอากาศ MECHANICAL ENGINEER
สุภัทร ลิมสิทธิพงษ์กุล วก.578

วิศวกรควบคุมสุขาภิบาล และดับเพลิง SANITARY ENGINEER
สุภัทร ลิมสิทธิพงษ์กุล วส.87
คุณอรพล แก้วปรีดิยุ์ ภส.3890

วิศวกรงานควบคุมไฟฟ้า ELECTRICAL ENGINEER
พิชญุ จันทรานุรัตน์ วฟก.613
ชัยพร ไพรนาคุ ภฟก.47006
ธนเดิศ ช่อแล ภฟก.49996

รายการแก้ไข REVISIONS

ครั้งที่	รายละเอียด	วัน/เดือน/ปี

KEY PLAN

รหัสโครงการ PROJECT'S CODE
1703AR_กสทช ภูมิภาค

แบบแสดง DRAWING TITLE
AUDIO SYSTEM DIAGRAM

มาตราส่วน :
ตรวจสอบ :
ถอดแบบ :
วันที่ : 28 มิถุนายน 2560

หมายเลขแบบ
AV-05

Notes
This Drawing is Copyrighted. All Contractors must check all dimensions on site. Only figured dimensions and grid lines are to be worked from. Discrepancies must be reported immediately to the Architect or Engineer concerned before proceeding.

แบบขนาด A2 มาตราส่วน เป็นไปตามแบบแสดง